ENCONTRO 01

ARMAÇÃO DOS PILARES PA E PB

ELEVAÇÃO (2x)

ESC 1:100

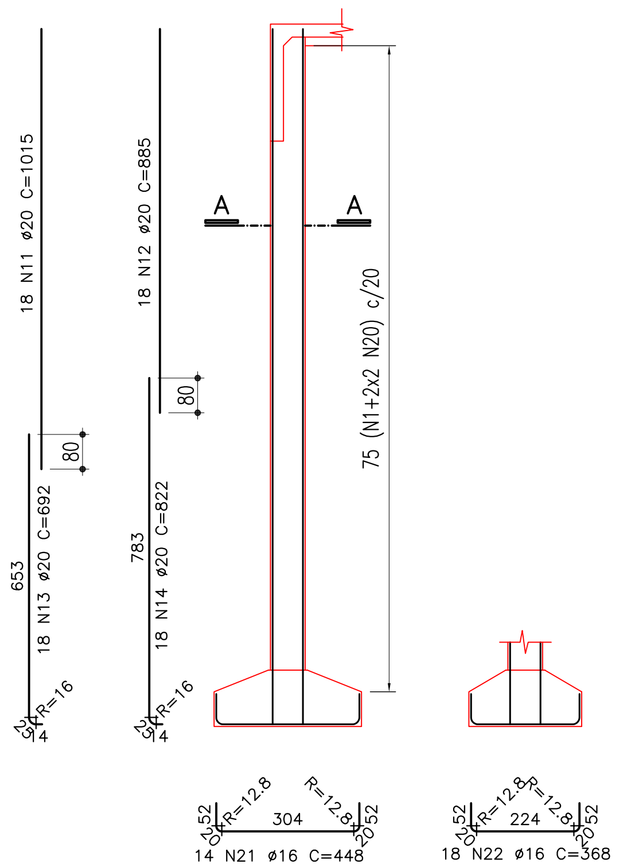

CORTE A-A

ESC 1:25 (2x)

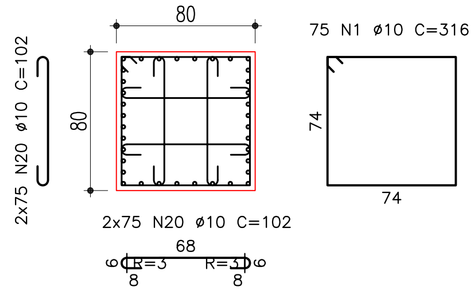

ARMAÇÃO DOS PILARES PC E PD

ELEVAÇÃO (2x)

ESC 1:100

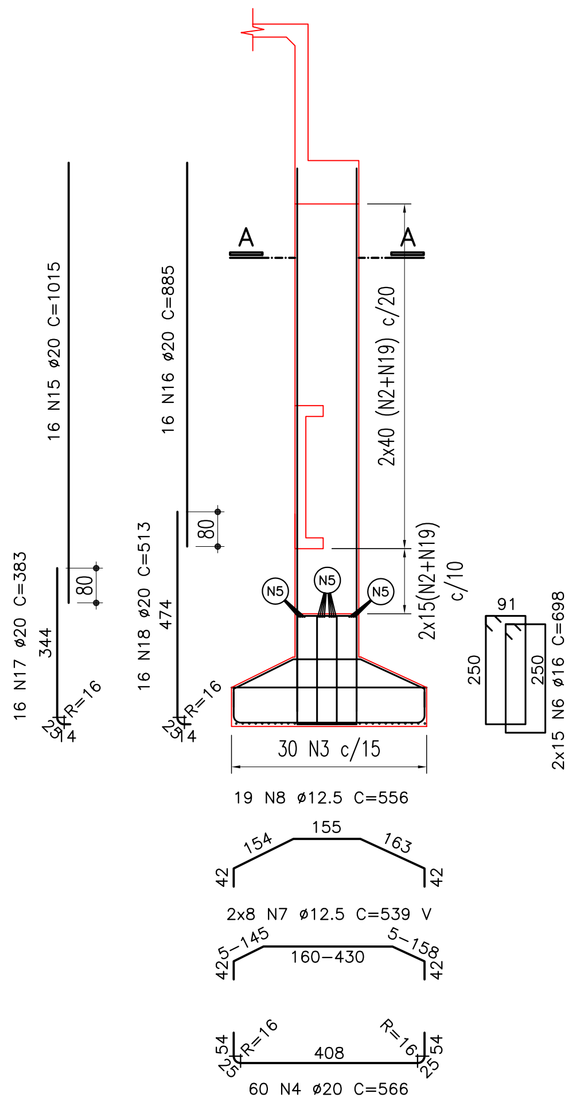

SAPATA PC E PD (1x)

ESC 1:100

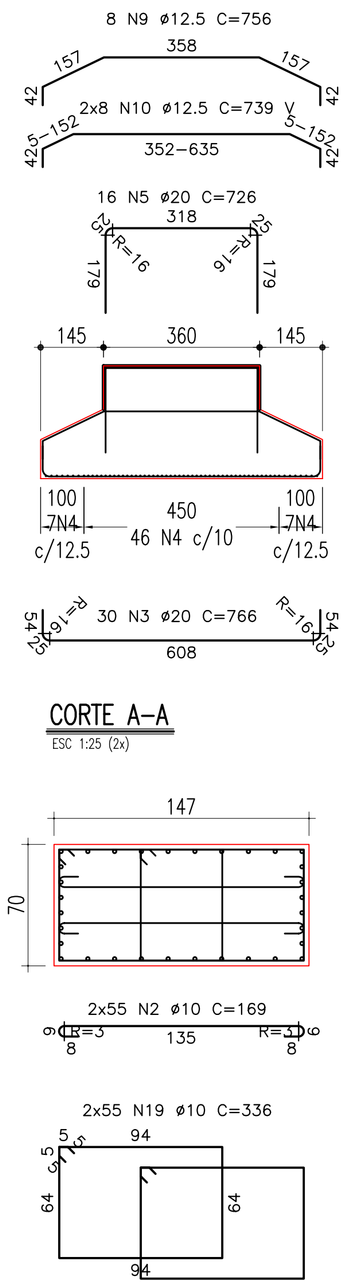

CORTE A-A

ESC 1:25 (2x)

TABELA DE FERROS (ENCONTRO 01)					
Tipo	Pos.	Bit. (mm)	Quant.	COMP. (cm) C.Unt.	COMP. (cm) C.Tot.
ARMAÇÃO DOS PILARES PA E PB (2x)					
CA-50A	1	10	75	316	47400
CA-50A	11	20	18	1015	36540
CA-50A	12	20	18	885	31860
CA-50A	13	20	18	692	24912
CA-50A	14	20	18	822	29592
CA-50A	20	10	300	102	61200
CA-50A	21	16	14	448	12544
CA-50A	22	16	18	368	13248
ARMAÇÃO DOS PILARES PC E PD (2x)					
CA-50A	2	10	110	169	37180
CA-50A	15	20	16	1015	32480
CA-50A	16	20	16	885	28320
CA-50A	17	20	16	383	12256
CA-50A	18	20	16	513	16416
CA-50A	19	10	110	336	73920
SAPATA PC E PD (1x)					
CA-50A	3	20	30	766	22980
CA-50A	4	20	60	566	33960
CA-50A	5	20	16	726	11616
CA-50A	6	16	30	698	20940
CA-50A	7	12.5	16	_VAR_	8624
CA-50A	8	12.5	19	556	10564
CA-50A	9	12.5	8	756	6048
CA-50A	10	12.5	16	_VAR_	11824

RESUMO DO AÇO			
CA-50A	10	2197.00	1380
CA-50A	12.5	370.60	364
CA-50A	16	467.32	734
CA-50A	20	2809.32	6947
PESO TOTAL			9425

ENCONTRO 02

ARMAÇÃO DOS PILARES PA E PB

ELEVAÇÃO (2x)

ESC 1:100

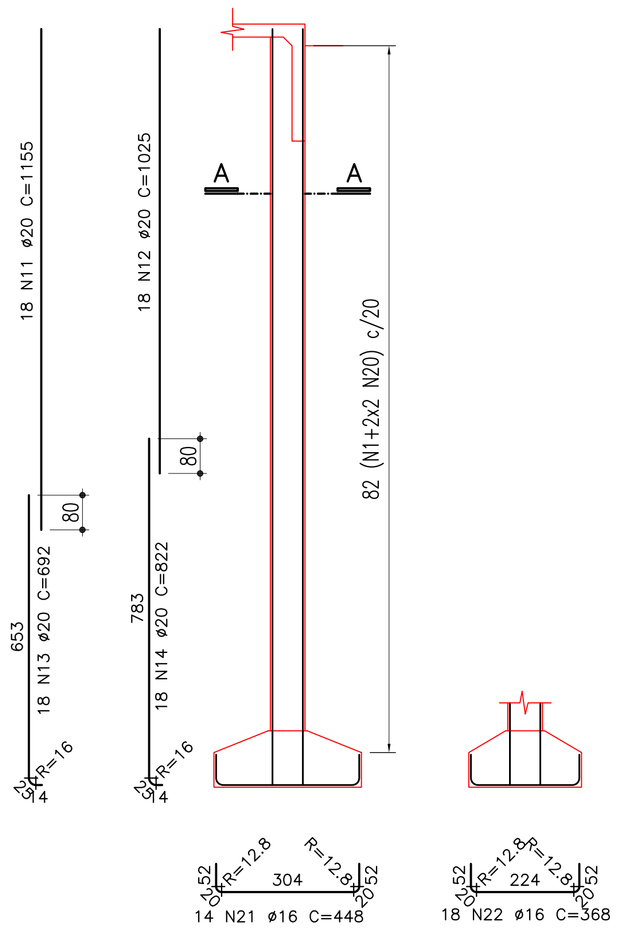

CORTE A-A

ESC 1:25 (2x)

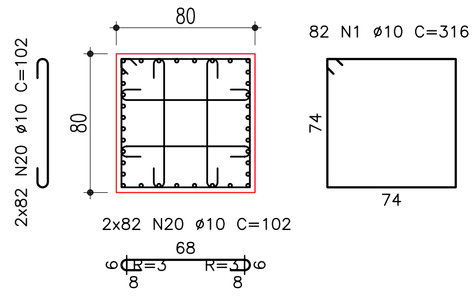

ARMAÇÃO DOS PILARES PC E PD

ELEVAÇÃO (2x)

ESC 1:100

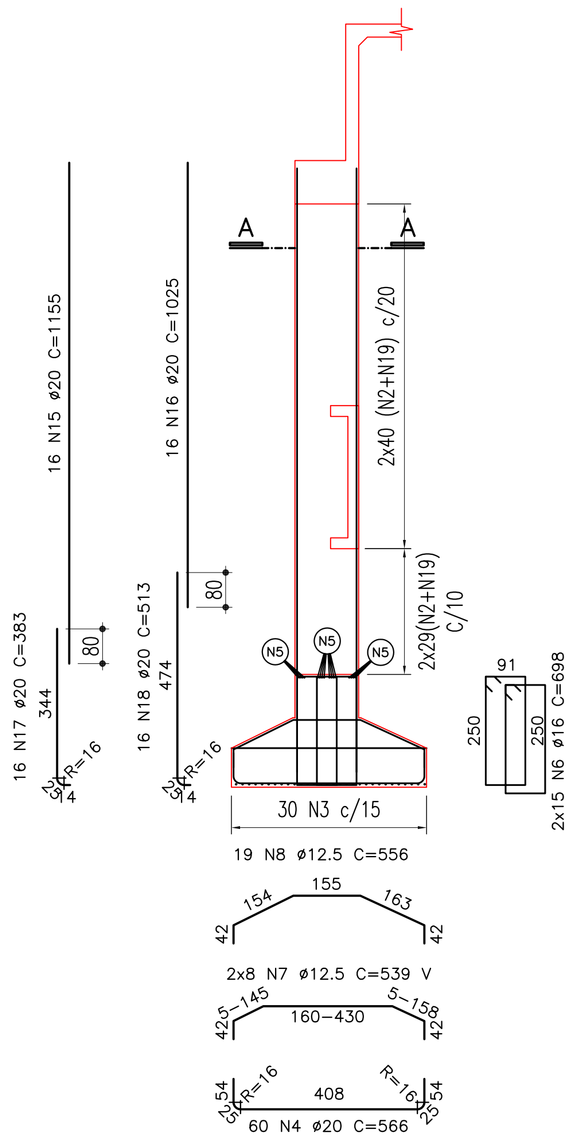

SAPATA PC E PD (1x)

ESC 1:100

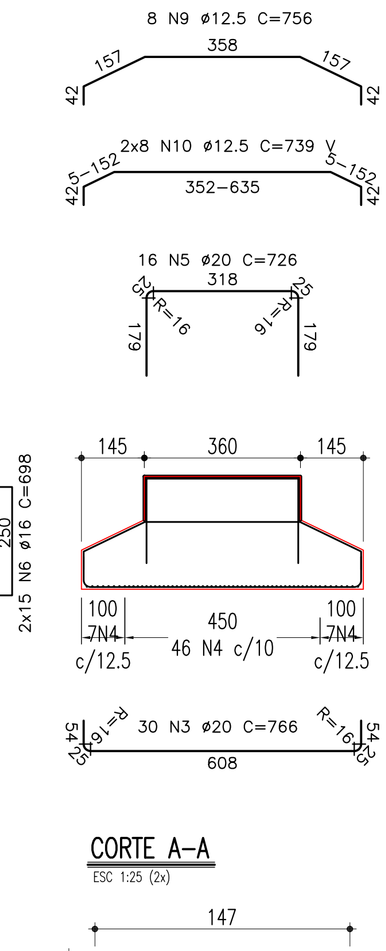

CORTE A-A

ESC 1:25 (2x)

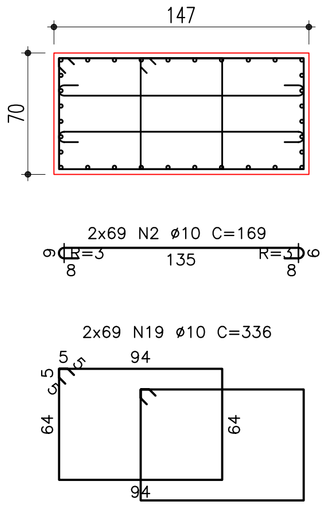

TABELA DE FERROS (ENCONTRO 02)					
Tipo	Pos.	Bit. (mm)	Quant.	COMP. (cm) C.Unt.	COMP. (cm) C.Tot.
ARMAÇÃO DOS PILARES PA E PB (2x)					
CA-50A	1	10	82	316	51824
CA-50A	11	20	18	1155	41580
CA-50A	12	20	18	1025	36900
CA-50A	13	20	18	692	24912
CA-50A	14	20	18	822	29592
CA-50A	20	10	328	102	66912
CA-50A	21	16	14	448	12544
CA-50A	22	16	18	368	13248
ARMAÇÃO DOS PILARES PC E PD (2x)					
CA-50A	2	10	138	169	46644
CA-50A	15	20	16	1155	36960
CA-50A	16	20	16	1025	32800
CA-50A	17	20	16	383	12256
CA-50A	18	20	16	513	16416
CA-50A	19	10	138	336	46368
SAPATA PC E PD (1x)					
CA-50A	3	20	30	766	22980
CA-50A	4	20	60	566	33960
CA-50A	5	20	16	726	11616
CA-50A	6	16	30	698	20940
CA-50A	7	12.5	16	_VAR_	5624
CA-50A	8	12.5	19	556	10564
CA-50A	9	12.5	8	756	6048
CA-50A	10	12.5	16	_VAR_	11824

RESUMO DO AÇO			
CA-50A	10	2117.48	1330
CA-50A	12.5	370.6	364
CA-50A	16	467.32	734
CA-50A	20	2999.72	7418
PESO TOTAL			9846

Nº	DISCRIMINAÇÃO	EMITENTE	VERIFICAÇÃO	APROVAÇÃO	CÓDIGO	OBJETO
02	REVISÃO DO PROJETO EXECUTIVO					
01	REVISÃO GERAL					

REVISÕES — DOCUMENTOS DE REFERÊNCIA

Consórcio CONCREMAT ENGENHARIA atp engenharia ltda

Nº DE TRABALHO: 338.006 - CONTRATO CFN Nº: 107000/1-A

PROJ.	HUMBERTO LUIZ PEREIRA CREA: 3266 D-PE	
DES.	LUCIANO CLERICUZI	
VERIF.	HUMBERTO LUIZ PEREIRA	
RESP.TEC.	GILBERTO GONÇALVES / JOSÉ THEODÓZIO	

CONVENÇÕES

SIGLA		
	/	/
	/	/
	/	/
	/	/

ESTA FOLHA É PROPRIEDADE DA CFN COMPANHIA FERROVIÁRIA DO NORDESTE E SEU CONTEÚDO NÃO PODE SER COPIADO OU REVELADO A TERCEIROS, A LIBERAÇÃO OU A APROVAÇÃO DESTE DOCUMENTO NÃO EXIME A DETALHISTA DE SUA RESPONSABILIDADE SOBRE O MESMO.

APROVAÇÃO

CFN COMPANHIA FERROVIÁRIA DO NORDESTE

LINHA: FERROVIA NOVA TRANSNORDESTINA

TRECHO: ELISEU MARTINS/PI - TRINDADE/PE

SUBTRECHO: LOTE 02 - OBRA 05

OBJETO: PROJETO EXECUTIVO

ESCALA: INDICADA

ARMAÇÃO DOS ENCONTROS 01 E 02
PILARES E SAPATAS

DESENHO Nº: TR-338.006-PE-OAE-25027

REV. 02

Arquivo: OAE-25027-AEPS.dwg - Escala de plotagem: 1000/100 - SUPERIOR ISO A1