ARMAÇÃO DOS PILARES (P08 E P27 = 20,70m)

CORTE A–A

ESCALA – 1:100

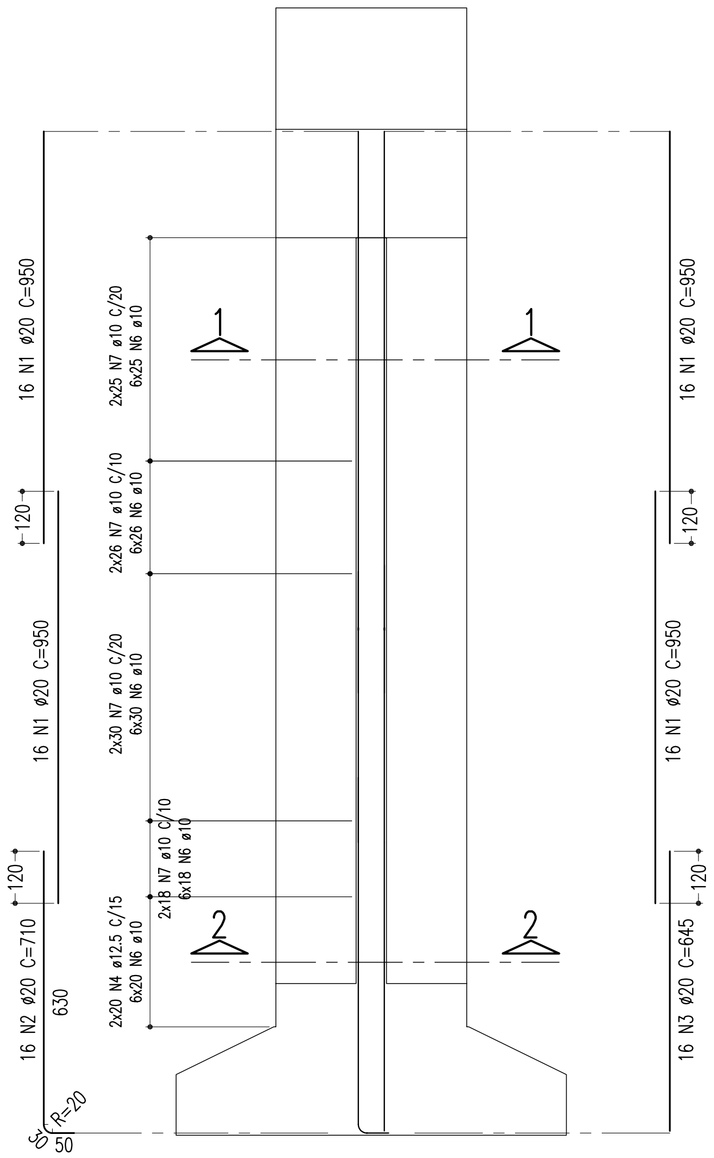

ARMAÇÃO DOS PILARES (P08 E P27 = 20,70m)

CORTE B–B

ESCALA – 1:100

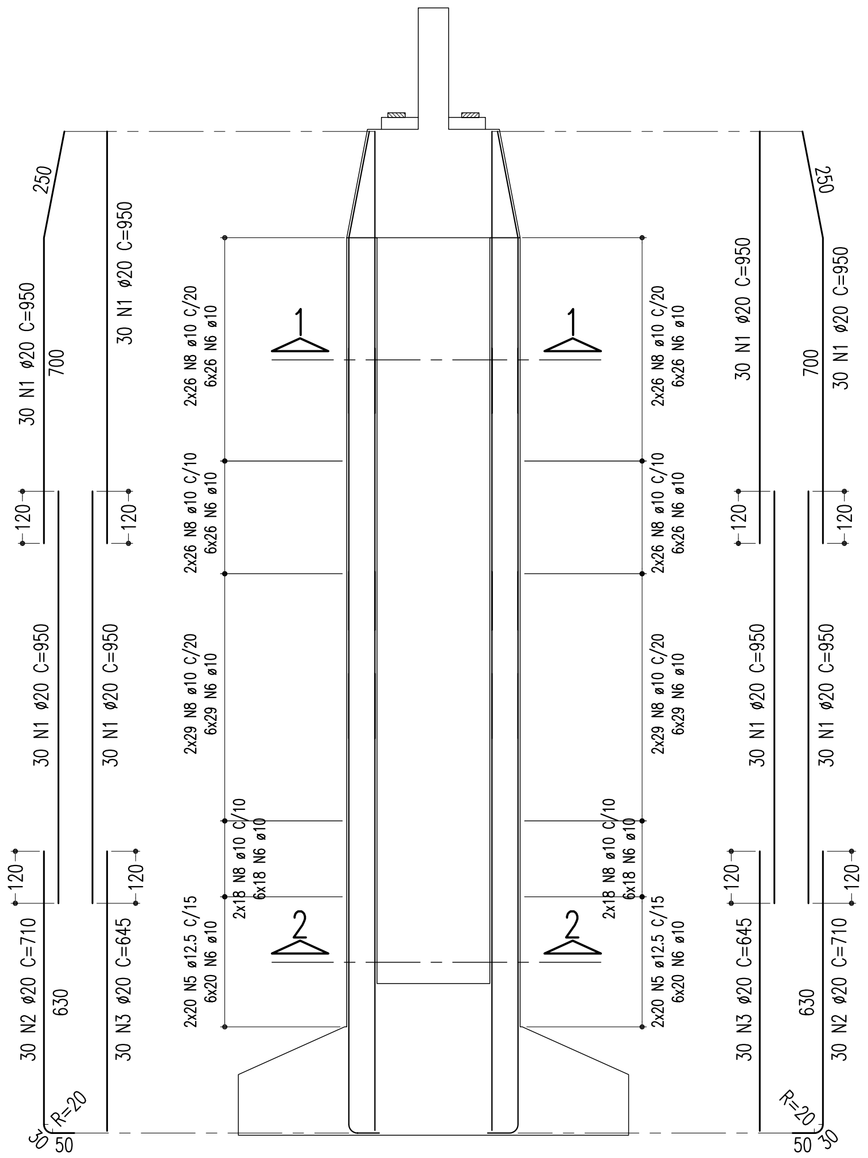

DETALHE DO AÇOUGUEIRO

ESCALA – 1:12.5

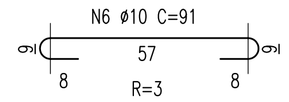

NOTAS

Concreto Pilar e Sapata: Fck=25Mpa

TABELA DE FERROS					
TIPO	POS.	BIT.	QUANT.	C.Unt. (cm)	C.Tot. (cm)
ARM. PILARES (P08 E P27 = 20,70m) (2 X)					
CA-50A	1	20	304	950	288800
CA-50A	2	20	76	710	53960
CA-50A	3	20	76	645	49020
CA-50A	4	12.5	40	510	15300
CA-50A	5	12.5	80	550	44000
CA-50A	6	10	2618	91	238238
CA-50A	7	10	198	510	100980
CA-50A	8	10	396	550	217800
ARM. SAPATAS: P08 E P27 (2 X)					
CA-50A	9	16	23	1092	25116
CA-50A	10	16	26	-VAR-	27820
CA-50A	11	16	23	730	16790
CA-50A	12	25	61	1110	67710
CA-50A	13	16	21	1096	23016
CA-50A	14	16	28	-VAR-	29960
CA-50A	15	16	21	770	16170
CA-50A	16	25	58	1110	64380

RESUMO DO AÇO (PARA 1 PILAR)		
PESO CA-50A Ø 25	1320,90 m	5089,43Kg
PESO CA-50A Ø 20	3917,80 m	9661,29Kg
PESO CA-50A Ø 16	1388,72 m	2191,40Kg
PESO CA-50A Ø 12.5	593,00 m	571,06Kg
PESO CA-50A Ø 10	6170,18 m	3807,00Kg
PESO SUB-TOTAL CA-50A		21320,18Kg
PESO TOTAL (02 PILARES) = 42640,36Kg		

ARMAÇÃO DAS SAPATAS 900/900 – P08 E P27

ESCALA – 1:100 (FERRAGEM INFERIOR)

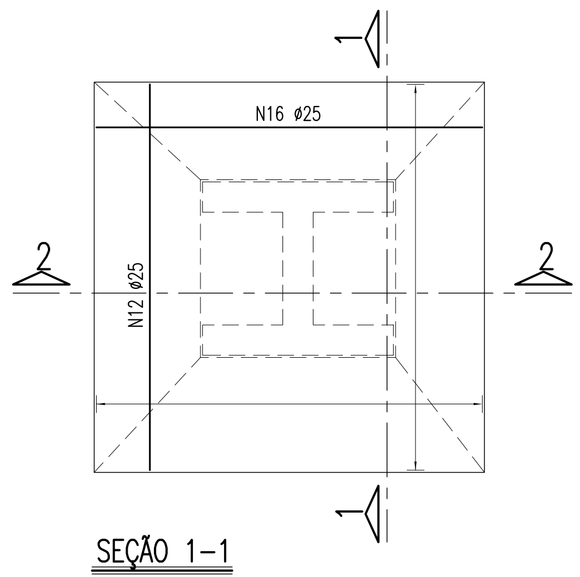

ARMAÇÃO DAS SAPATAS 900/900 – P08 E P27

ESCALA – 1:100 (FERRAGEM SUPERIOR)

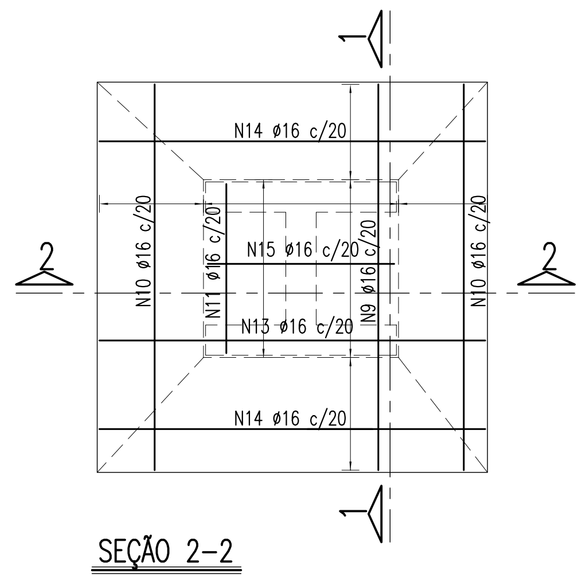

SEÇÃO 2–2

ESCALA – 1:50

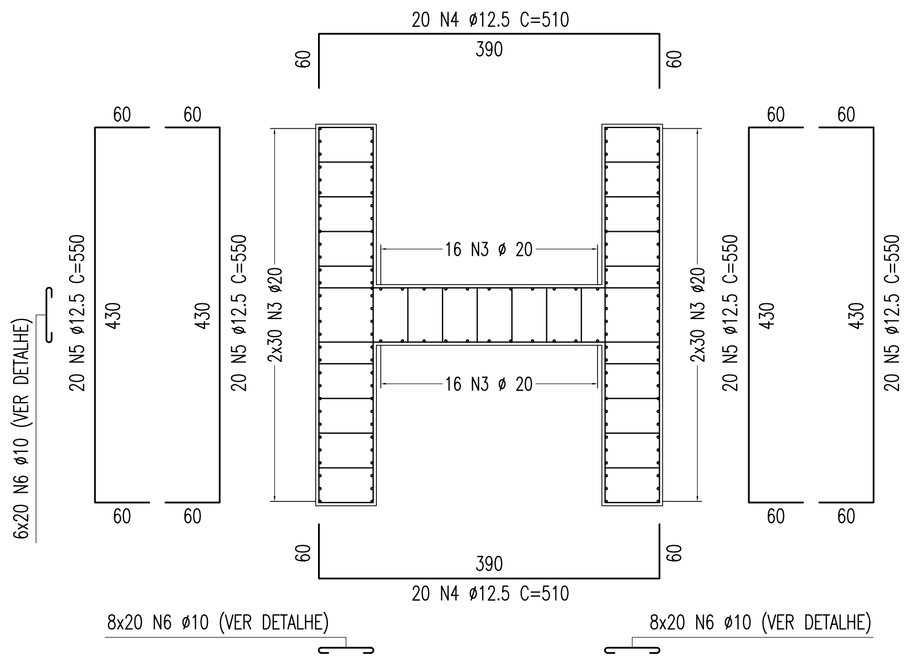

SEÇÃO 1–1

ESCALA – 1:50

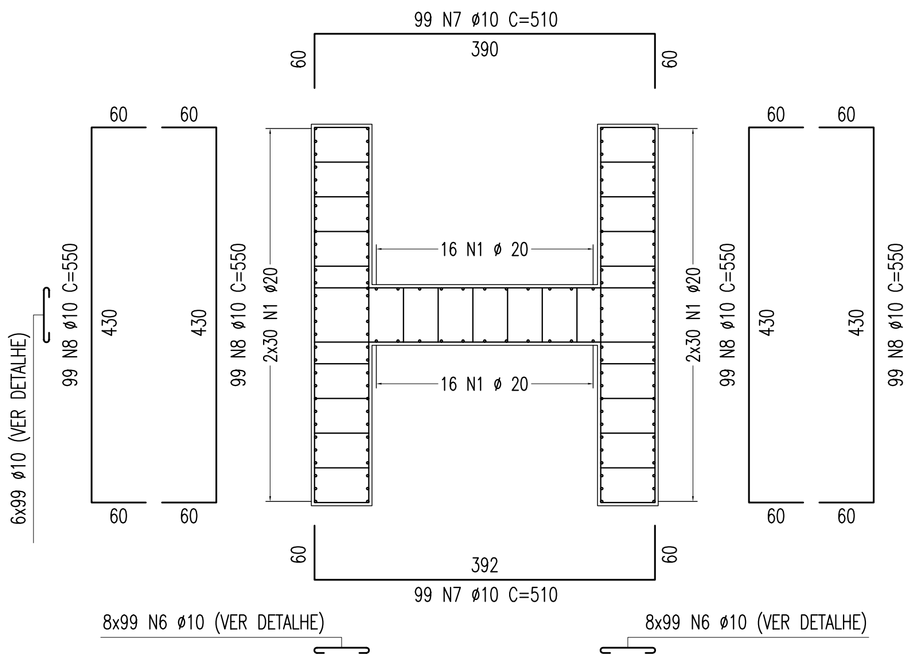

SEÇÃO 1–1

ESCALA – 1:100

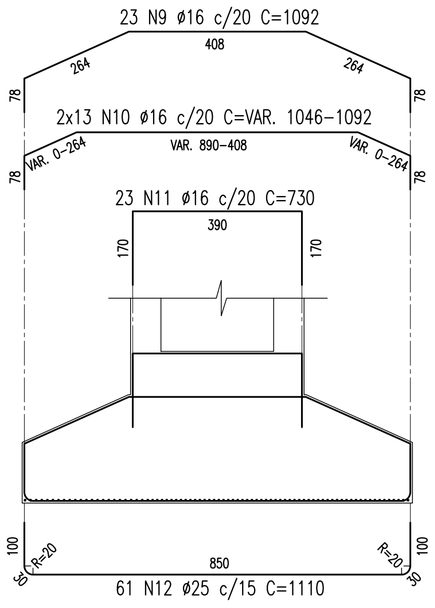

SEÇÃO 2–2

ESCALA – 1:100

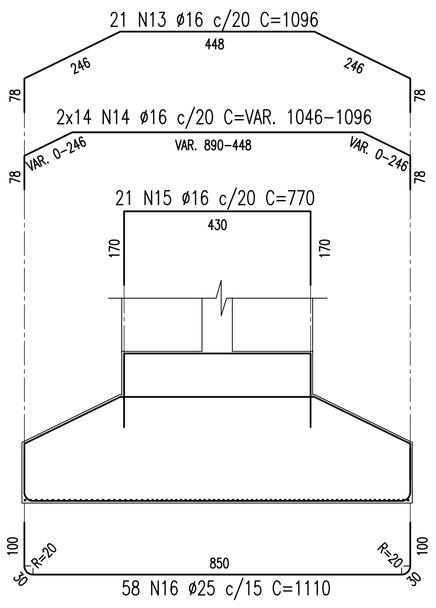

Nº	DESCRIMINAÇÃO	EMITENTE	VERIFICAÇÃO	APROVAÇÃO	CÓDIGO	OBJETO
02	REVISÃO DO PROJETO EXECUTIVO					
01	REVISÃO GERAL					

REVISÕES — DOCUMENTOS DE REFERÊNCIA

Consórcio CONCREMAT ENGENHARIA — atp engenharia ltda

Nº DE TRABALHO: 338.006 - CONTRATO CFN Nº: 10700001-A

PROJ.	HUMBERTO LUIZ PEREIRA CREA: 3266 D-PE	SIGLA	/
DES.	EUGENIO RIBEIRO		/
VERIF.	HUMBERTO LUIZ PEREIRA		/
RESP.TEC.	GILBERTO GONÇALVES / JOSÉ THEODÓZIO		/

CONVENÇÕES

ESTA FOLHA É PROPRIEDADE DA CFN COMPANHIA FERROVIÁRIA DO NORDESTE E SEU CONTEÚDO NÃO PODE SER COPIADO OU REVELADO A TERCEIROS, A LIBERAÇÃO OU A APROVAÇÃO DESTE DOCUMENTO NÃO EXIME A DETALHISTA DE SUA RESPONSABILIDADE SOBRE O MESMO.

APROVAÇÃO

/ / / /

COMPANHIA FERROVIÁRIA DO NORDESTE

LINHA: FERROVIA NOVA TRANSNORDESTINA

TRECHO: ELISEU MARTINS/PI - TRINDADE/PE

SUBTRECHO: LOTE 02 - OBRA 04

OBJETO: PROJETO EXECUTIVO

ESCALA: INDICADA

ARMAÇÃO - SAPATAS E PILARES - P08 E P27

DESENHO Nº: TR-338.006-PE-OAE-24025

REV. 02

Arquivo: OAE-24025-APS (P8-P27).dwg – Escala não plotagem: 1000/100 – SUPERIOR ISO A1