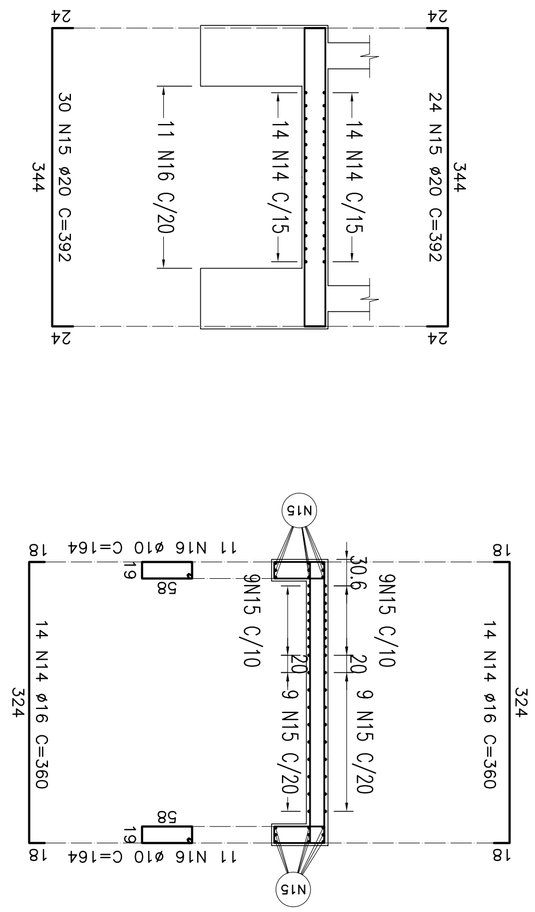

PAREDE FRONTAL INFERIOR (1x2)

ESC 1:50

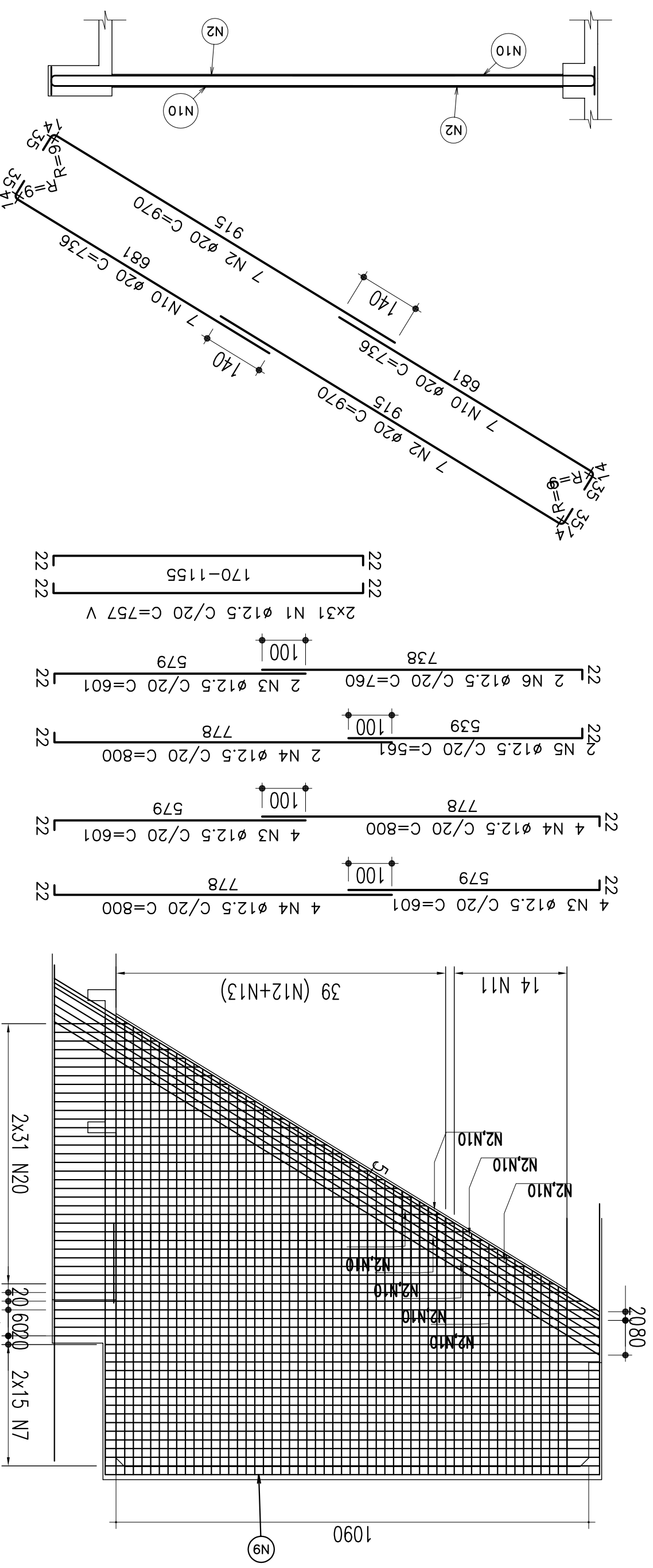

ARMAÇÃO DAS PAREDES LONGITUDINAIS (2x2)

ESC 1:100

TABELA DE FERROS PARA OS 2 ENCONTROS					
Tipo	Pos.	Bit. (mm)	Quant.	COMP. (cm) C.Unt.	C.Tot.
ARMAÇÃO DAS PAREDES LONGITUDINAIS (4x)					
CA-50A	1	12.5	62	970 _VAR_	18773.6
CA-50A	2(3)	12.5	14	601	842.0
CA-50A	4	12.5	10	800	320.0
CA-50A	5	12.5	2	561	112.2
CA-50A	6	12.5	2	760	152.0
CA-50A	7	12.5	30	1184	1420.8
CA-50A	8	20	2	665	133.0
CA-50A	9	20	2	957	191.4
CA-50A	10	20	14	736 _VAR_	4131.2
CA-50A	11	12.5	39	1185 _VAR_	1848.6
CA-50A	13	12.5	39	1152.84	
PAREDE FRONTAL INFERIOR (2x)					
CA-50A	14	16	28	360	201.6
CA-50A	15	20	54	392	423.36
CA-50A	16	10	22	164	72.16
RESUMO DO AÇO					
CA-50A	10	72.16	45		
CA-50A	12.5	7540.8	7399		
CA-50A	16	201.6	317		
CA-50A	20	1508.48	3730		
PESO TOTAL =			11491		

Consorcio COMGERMAT up engenharia ltda
ENGENHARIA

Nº	DISCRIMINAÇÃO	EMITENTE	VERIFICAÇÃO	APROVAÇÃO
01	REVISÃO GERAL			
02	REVISÃO DO PROJETO EXECUTIVO			

DOCUMENTOS DE REFERÊNCIA

CÓDIGO	OBJETO

NÚMERO DE TRABALHO: 338.006 - CONTRATO CPU Nº: 1010000-A

PROJ.	HUMBERTO LUIZ PREBIANI CREA: 3366 D-PE	SIGLA
DES.	EUCIDIO RIBEIRO	
VERF.	HUMBERTO LUIZ PREBIANI	
RESP.TÉC.	GILBERTO GONÇALVES / JOSÉ THEODOZIO	

CONVENÇÕES

ESTA FOLHA É PROPRIEDADE DA CPM COMPANHIA FERROVIÁRIA DO NORDESTE E SEU CONTEÚDO NÃO PODE SER COPIADO OU REVELADO A TERCEIROS, A LIBERAÇÃO OU A APROVAÇÃO DESTE DOCUMENTO NÃO EXIME A CETLAMSTA DE SUA RESPONSABILIDADE SOBRE O MESMO.

APROVAÇÃO

COMPANHIA FERROVIÁRIA DO NORDESTE

LINHA: FERROVIA NOVA TRANSNORDESTINA

TRECHO: ELISEU MARTINS/PI - TRINDADE/PE

SUBTRECHO: LOTE 02 - OBRA 03

OBJETO: PROJETO EXECUTIVO

ESCALA: / / / /

INDICADA / / /

ARMAÇÃO DOS ENCONTROS 01 E 02
ARMAÇÃO DAS PAREDES LONGITUDINAIS E FRONTAL INFERIOR

DESENHO Nº: TR-338.006-PE-OAE-23036

REV.: 02

Arquivo: OAE-23338-MEPLLdwg - Escala de plotagem: 1:000/100 - SUPERIOR ISO A1