ELEVAÇÃO EM CORTE A-A (P25 E P26 = 40,00m)
ESCALA - 1:125

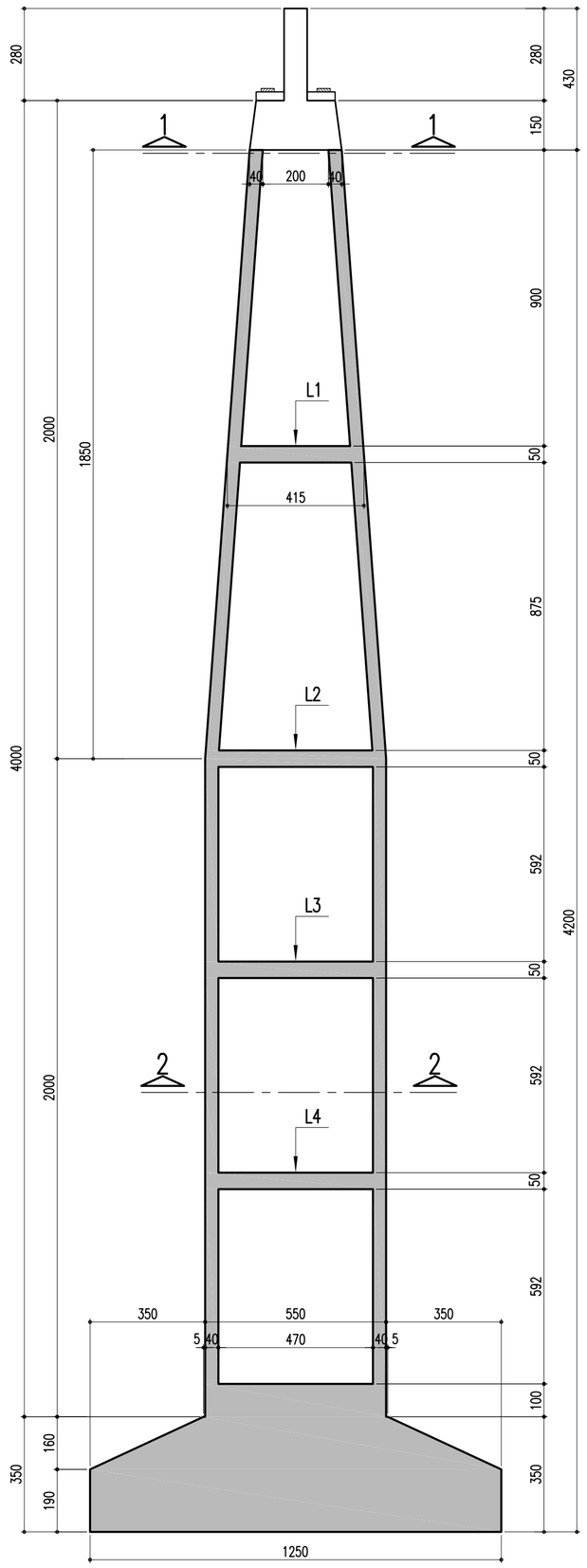

ELEVAÇÃO EM CORTE B-B (P25 E P26 = 40,00m)
ESCALA - 1:125

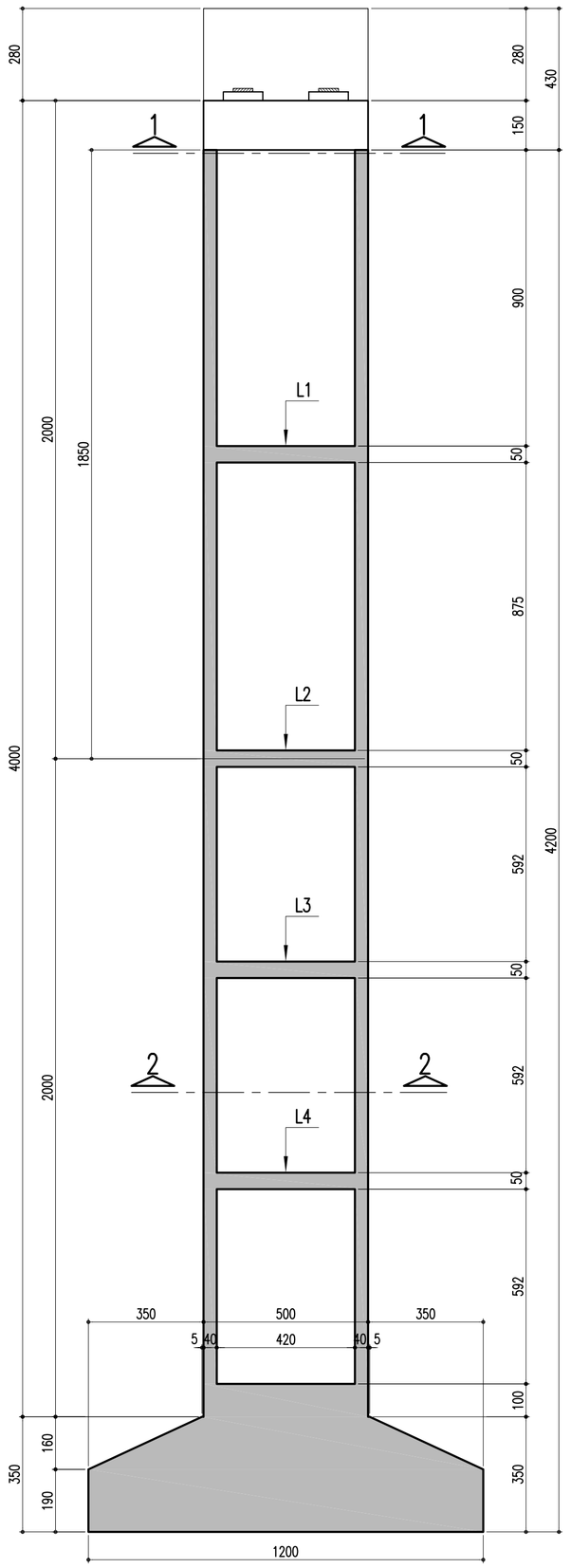

ELEVAÇÃO EM CORTE A-A (P24 = 41,00m)
ESCALA - 1:125

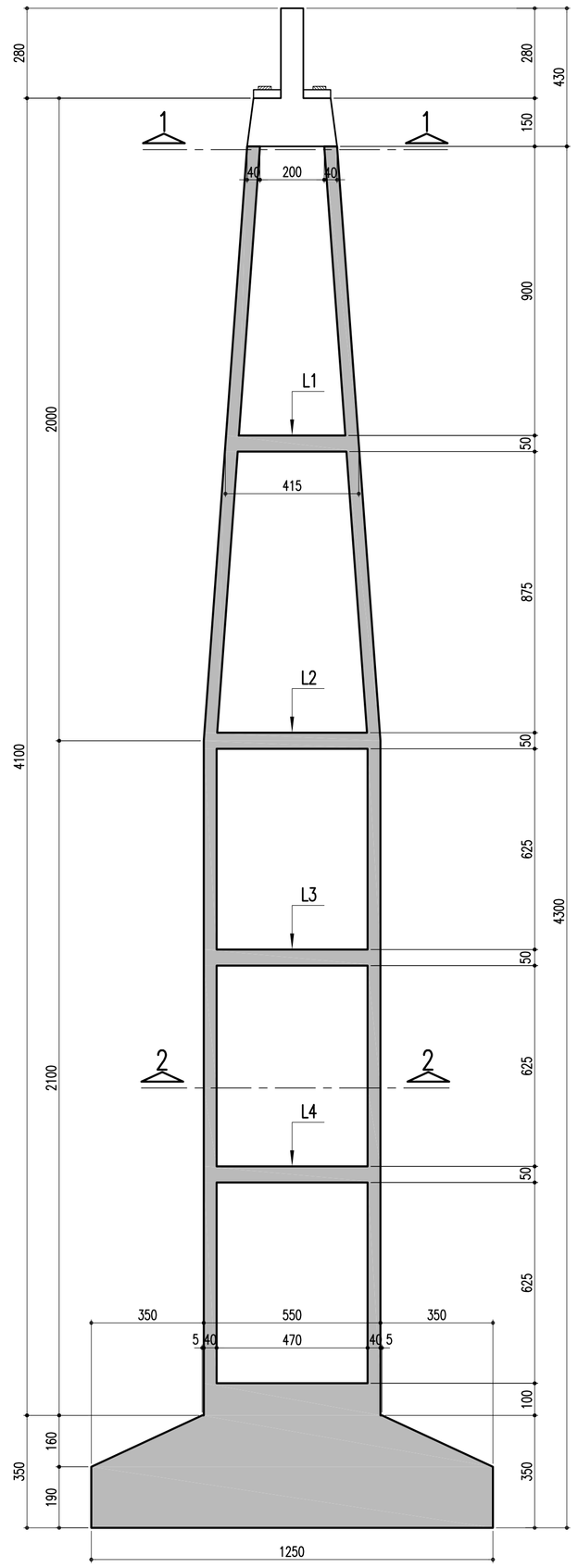

ELEVAÇÃO EM CORTE B-B (P24 = 41,00m)
ESCALA - 1:125

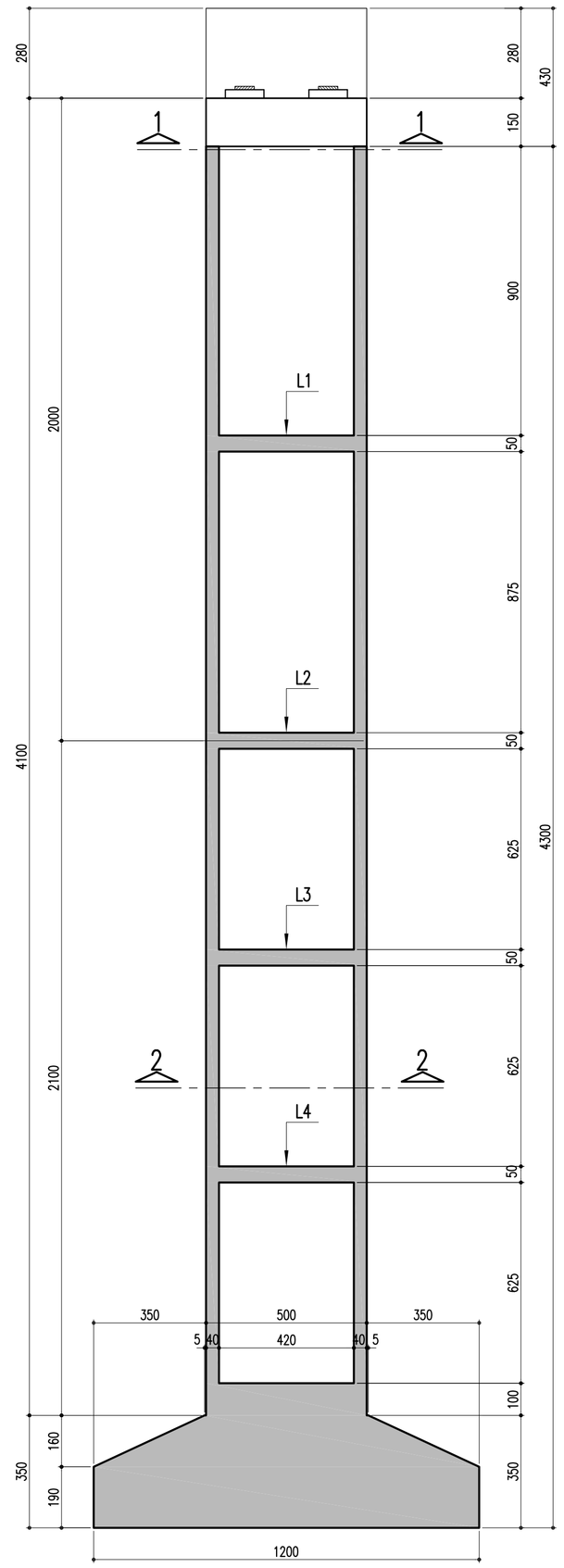

SAPATAS-P24, P25 E P26-1250/1200
ESCALA - 1:125

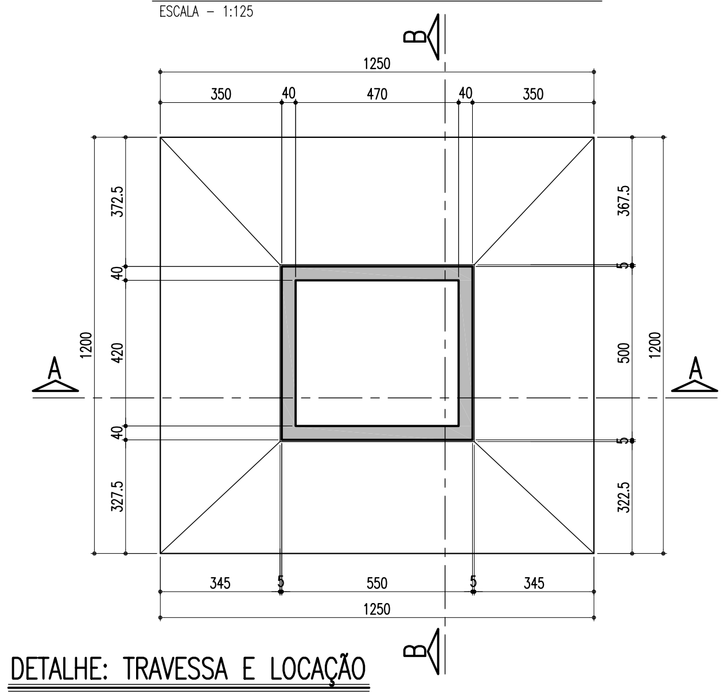

DETALHE: TRAVESSA E LOCAÇÃO DOS MONTANTES-85/120/21.5
ESCALA - 1:50

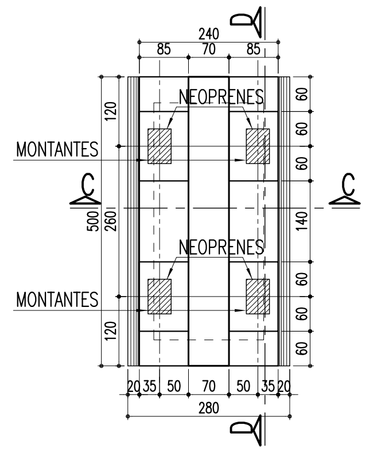

MONTANTES: 85/120/21.5 (4x2)
ESCALA - 1:25

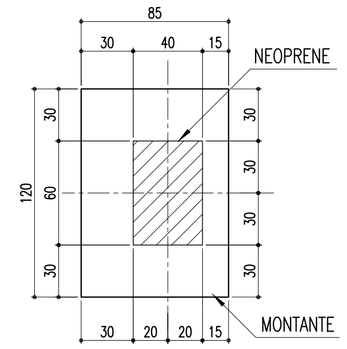

TRAVESSA CORTE C-C
ESCALA - 1:75

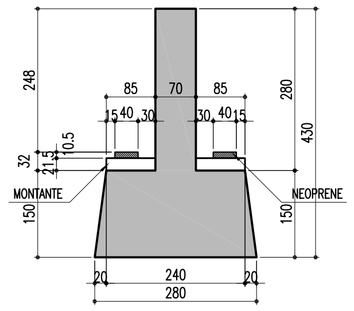

TRAVESSA CORTE D-D
ESCALA - 1:75

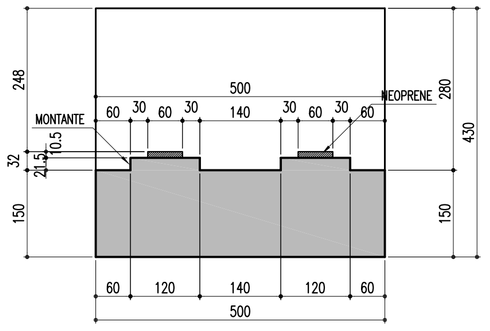

DETALHE
ESCALA - 1:125

LAJE DE CONTRAVENTAMENTO L1 (1x2)

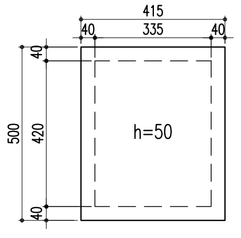

DETALHE
ESCALA - 1:125

LAJE DE CONTRAVENTAMENTO L2=L3=L4 (3x2)

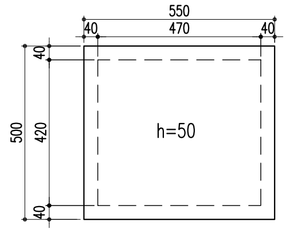

SEÇÃO 1-1
ESCALA - 1:125

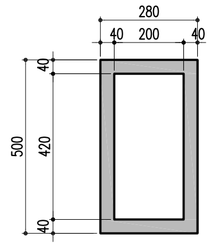

SEÇÃO 2-2
ESCALA - 1:125

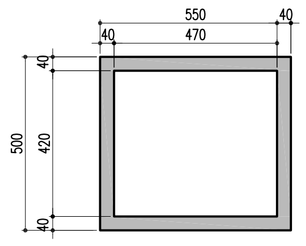

Nº	DISCRIMINAÇÃO	EMITENTE	VERIFICAÇÃO	APROVAÇÃO	CÓDIGO	OBJETO
02	REVISÃO DO PROJETO EXECUTIVO					
01	REVISÃO GERAL					

REVISÕES — DOCUMENTOS DE REFERÊNCIA

Consórcio CONCREMAT ENGENHARIA atp engenharia ltda

N° DE TRABALHO: 338.006 - CONTRATO CFN N°: 10700001-A

PROJ.	HUMBERTO LUIZ PEREIRA CREA: 3266 D-PE	
DES.	LUCIANO CLERICUZI	
VERIF.	HUMBERTO LUIZ PEREIRA	
RESP.TEC.	GILBERTO GONÇALVES / JOSÉ THEODÓZIO	

CONVENÇÕES

SIGLA		
	/	/
	/	/
	/	/
	/	/

ESTA FOLHA É PROPRIEDADE DA CFN COMPANHIA FERROVIÁRIA DO NORDESTE E SEU CONTEÚDO NÃO PODE SER COPIADO OU REVELADO A TERCEIROS. A LIBERAÇÃO OU A APROVAÇÃO DESTE DOCUMENTO NÃO EXIME A DETALHISTA DE SUA RESPONSABILIDADE SOBRE O MESMO.

APROVAÇÃO

COMPANHIA FERROVIÁRIA DO NORDESTE

LINHA:	FERROVIA NOVA TRANSNORDESTINA
TRECHO:	ELISEU MARTINS/PI - TRINDADE/PE
SUBTRECHO:	LOTE 02 - OBRA 03
OBJETO:	PROJETO EXECUTIVO
ESCALA: INDICADA	FÔRMA - SAPATAS, PILARES E TRAVESSA - P24, P25 E P26
DESENHO Nº:	TR-338.006-PE-OAE-23026
REV.	02

Arquivo: OAE-23026-FPTS (P24-P25-P26).dwg - Escala de plotagem: 1000/125 - SUPERIOR ISO A1