ELEVAÇÃO EM CORTE A–A
(P11 E P12 = 25,00m)
ESCALA – 1:100

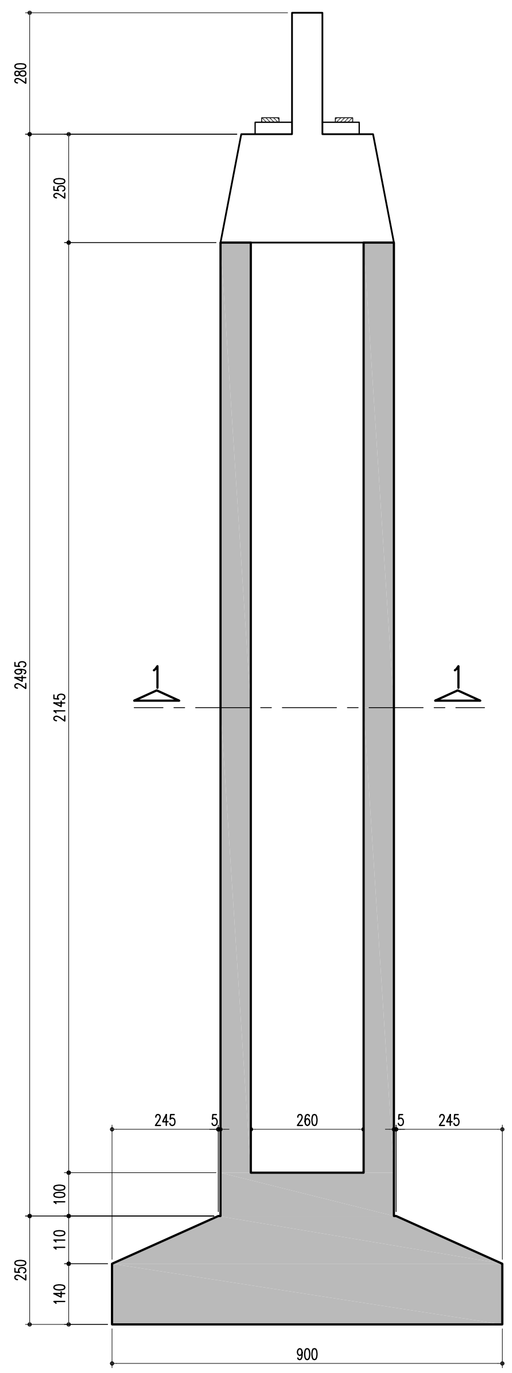

ELEVAÇÃO EM CORTE B–B
(P11 E P12 = 25,00m)
ESCALA – 1:100

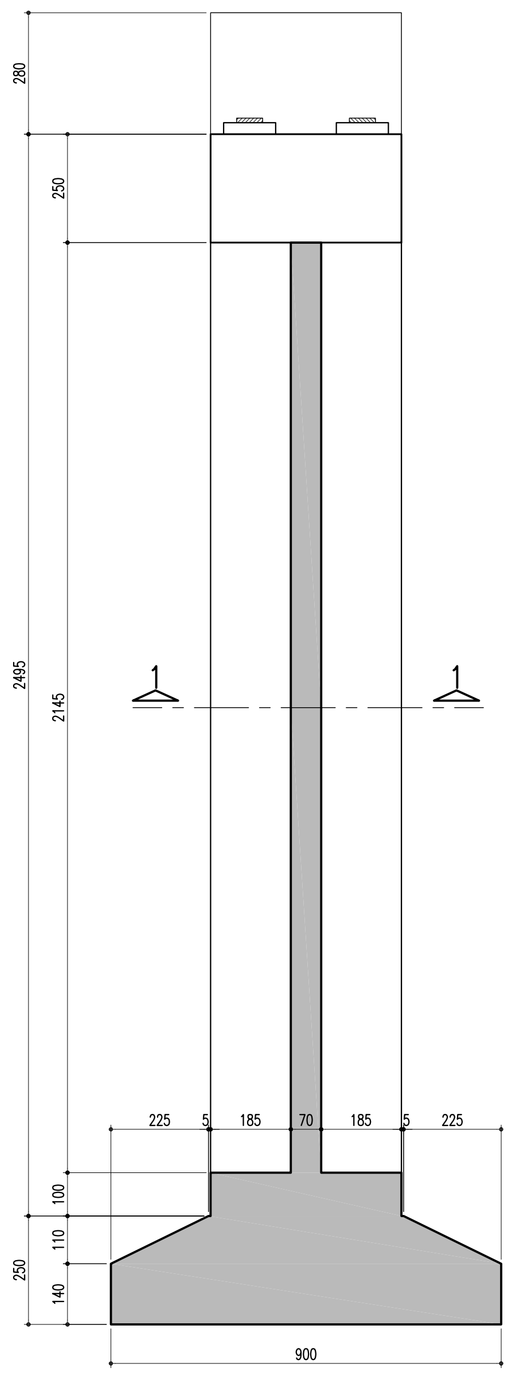

TRAVESSA – CORTE C–C
ESCALA – 1:50

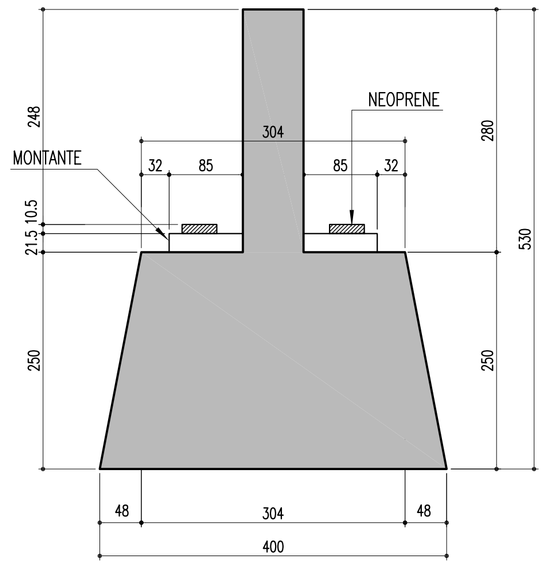

SAPATA–P11 E P12–900/900
ESCALA – 1:100

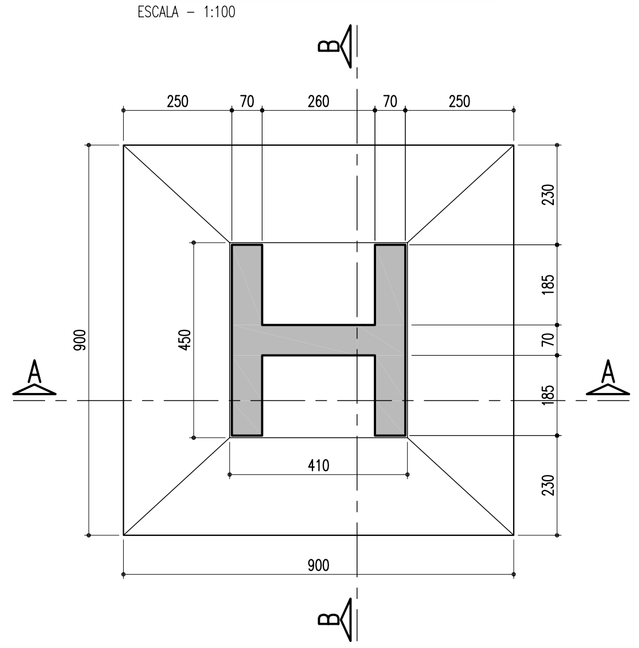

SEÇÃO 1–1
ESCALA – 1:50

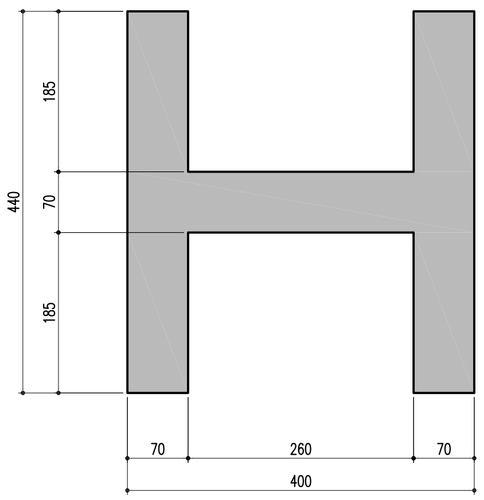

TRAVESSA – CORTE D–D
ESCALA – 1:50

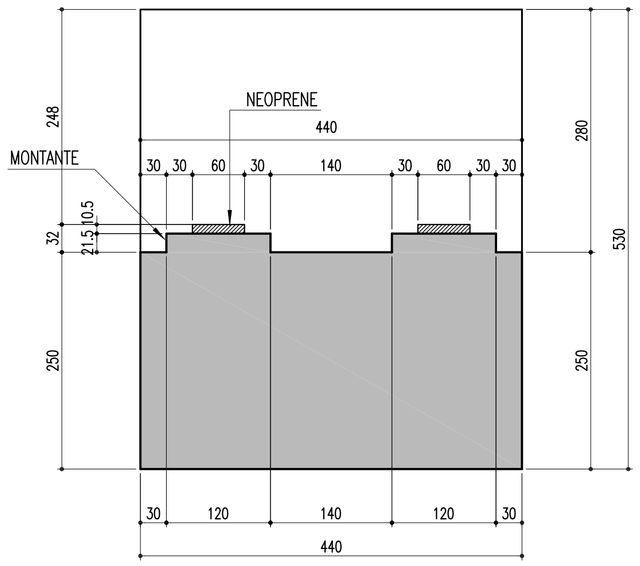

DETALHE: TRAVESSA E LOCAÇÃO DOS MONTANTES–85/120/21.5
ESCALA – 1:50

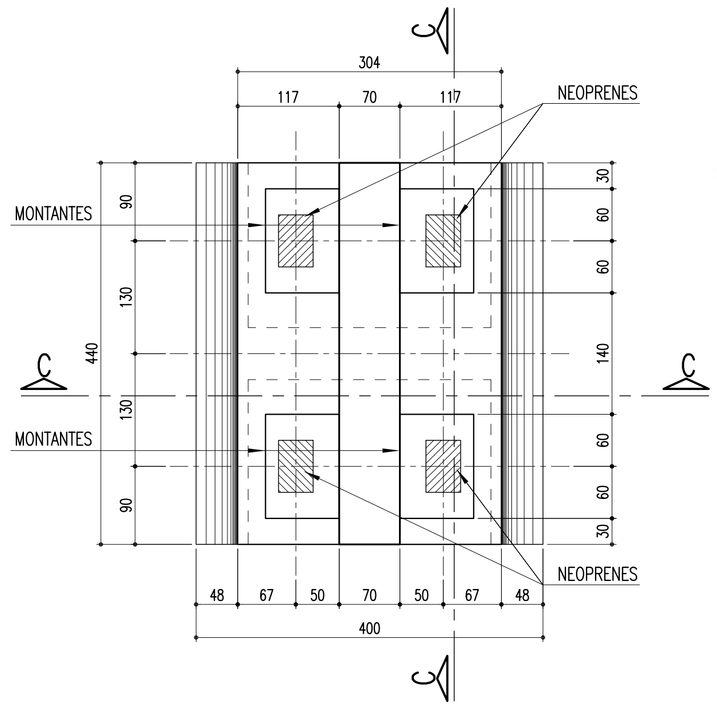

MONTANTES: 85/120/21.5 (4x)
ESCALA – 1:25

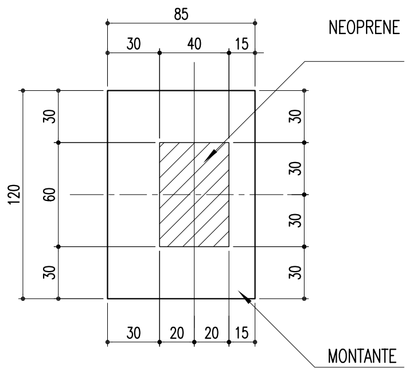

NOTAS

01 – Concreto Pilar e Sapata Fck: 25Mpa

Nº	DESCRIMINAÇÃO	EMITENTE	VERIFICAÇÃO	APROVAÇÃO	CÓDIGO	OBJETO
02	REVISÃO DO PROJETO EXECUTIVO					
01	REVISÃO GERAL					

REVISÕES — DOCUMENTOS DE REFERÊNCIA

Consórcio CONCREMAT ENGENHARIA atp engenharia ltda

Nº DE TRABALHO: 338.006 - CONTRATO CFN Nº: 10700001-A

PROJ.	HUMBERTO LUIZ PEREIRA CREA: 3266 D-PE
DES.	JOSÉ S. DE MELO
VERIF.	HUMBERTO LUIZ PEREIRA
RESP.TEC.	GILBERTO GONÇALVES / JOSÉ THEODÓZIO

CONVENÇÕES

SIGLA	/
	/
	/
	/

ESTA FOLHA É PROPRIEDADE DA CFN COMPANHIA FERROVIÁRIA DO NORDESTE E SEU CONTEÚDO NÃO PODE SER COPIADO OU REVELADO A TERCEIROS, A LIBERAÇÃO OU A APROVAÇÃO DESTE DOCUMENTO NÃO EXIME A DETALHISTA DE SUA RESPONSABILIDADE SOBRE O MESMO.

APROVAÇÃO

	/
	/
	/
	/

COMPANHIA FERROVIÁRIA DO NORDESTE

LINHA:	FERROVIA NOVA TRANSNORDESTINA
TRECHO:	ELISEU MARTINS/PI - TRINDADE/PE
SUBTRECHO:	LOTE 02 - OBRA 01
OBJETO:	PROJETO EXECUTIVO
ESCALA: INDICADA	FÔRMA - SAPATAS, PILARES E TRAVESSA P11 E P12
DESENHO Nº:	TR-338.006-PE-OAE-21023
REV.	02

Arquivo: OAE-21023-PPTSP11-P12.dwg – Escala de plotagem: 1000/100 – SUPERIOR ISO A1