CORTINA

CORTINA – ELEVAÇÃO
ESC 1:50

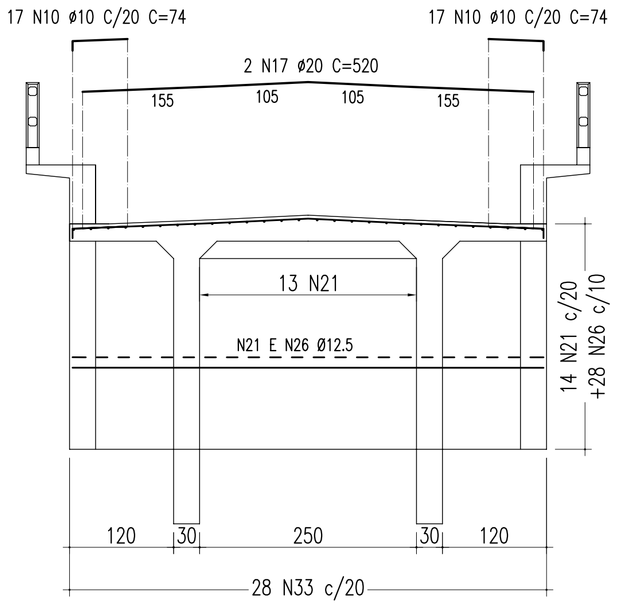

SEÇÃO TRANSVERSAL
ESC 1:50

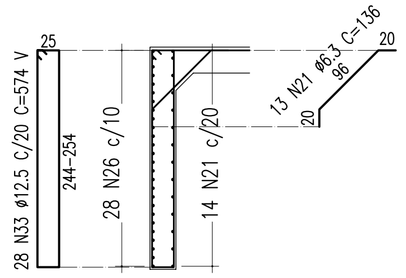

CORTE HORIZONTAL
ESC 1:50

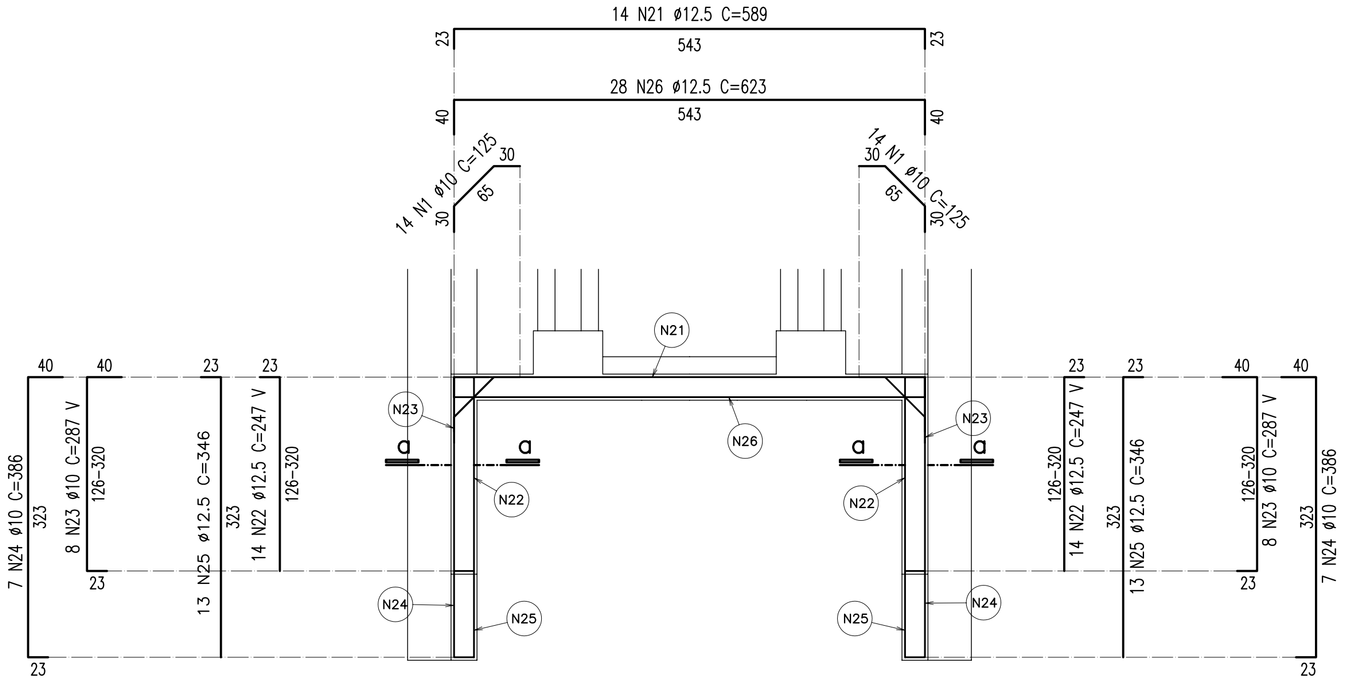

ALAS

CORTE a–a
ESC 1:50 (2x)

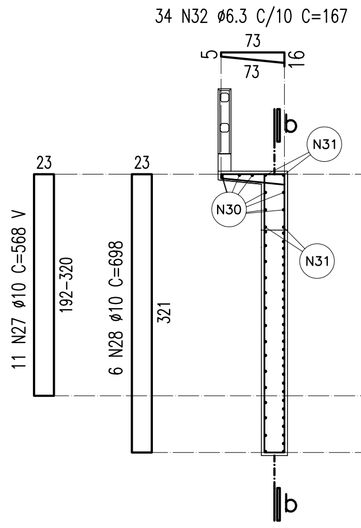

CORTE b–b
ESC 1:50 (2x)

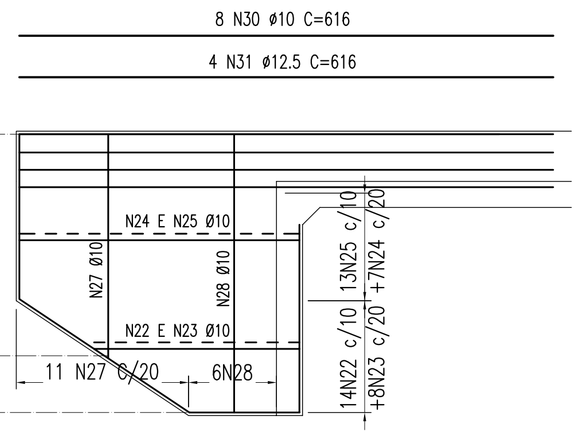

TABELA DE FERROS PARA OS 2 ENCONTROS

Tipo	Pos.	Bit. (mm)	Quant.	COMP. (cm) C.Unt.	COMP. (cm) C.Tot.
CORTINA(2x)					
CA–50A	10	10	34	74	5032
CA–50A	17	20	2	520	2080
CA–50A	21	6.3	13	136	3536
CA–50A	33	12.5	28	–VAR–	32144
CORTE HORIZONTAL (2x)					
CA–50A	1	10	28	125	7000
CA–50A	21	12.5	14	589	16492
CA–50A	22	12.5	28	–VAR–	13632
CA–50A	23	10	16	–VAR–	9184
CA–50A	24	10	14	386	10808
CA–50A	25	12.5	26	346	17992
CA–50A	26	12.5	28	623	34888
ALAS (4x)					
CA–50A	27	10	11	–VAR–	24992
CA–50A	28	10	6	698	16752
CA–50A	30	10	8	616	19712
CA–50A	31	12.5	4	616	9856
CA–50A	32	6.3	34	167	22712

RESUMO DO AÇO			
CA–50A	6.3	262.48	65
CA–50A	10	934.8	587
CA–50A	12.5	1252.04	1229
CA–50A	20	20.8	51
P E S O T O T A L =			1932

Nº	DISCRIMINAÇÃO	EMITENTE	VERIFICAÇÃO	APROVAÇÃO	CÓDIGO	OBJETO
02	REVISÃO DO PROJETO EXECUTIVO					
01	REVISÃO GERAL					

REVISÕES — DOCUMENTOS DE REFERÊNCIA

Consórcio CONCREMAT ENGENHARIA atp engenharia ltda

Nº DE TRABALHO: 338.006 - CONTRATO CFN Nº: 10700001-A

PROJ.	HUMBERTO LUIZ PEREIRA CREA: 3266 D-PE
DES.	EUGENIO RIBEIRO
VERIF.	HUMBERTO LUIZ PEREIRA
RESP.TEC.	GILBERTO GONÇALVES / JOSÉ THEODÓZIO

CONVENÇÕES

SIGLA		
	/	/
	/	/
	/	/
	/	/

ESTA FOLHA É PROPRIEDADE DA CFN COMPANHIA FERROVIÁRIA DO NORDESTE E SEU CONTEÚDO NÃO PODE SER COPIADO OU REVELADO A TERCEIROS, A LIBERAÇÃO OU A APROVAÇÃO DESTE DOCUMENTO NÃO EXIME A DETALHISTA DE SUA RESPONSABILIDADE SOBRE O MESMO.

APROVAÇÃO

COMPANHIA FERROVIÁRIA DO NORDESTE

LINHA: FERROVIA NOVA TRANSNORDESTINA
TRECHO: ELISEU MARTINS/PI - TRINDADE/PE
SUBTRECHO: LOTE 01 - OBRA 01
OBJETO: PROJETO EXECUTIVO
ESCALA: INDICADA
ARMAÇÃO DOS ENCONTROS 01 E 02
CORTINA E ALAS
DESENHO Nº: TR-338.006-PE-OAE-11011
REV.: 02

Arquivo: OAE-11011-NEOA.dwg - Escala de plotagem: 1000/100 - SUPERIOR ISO A1