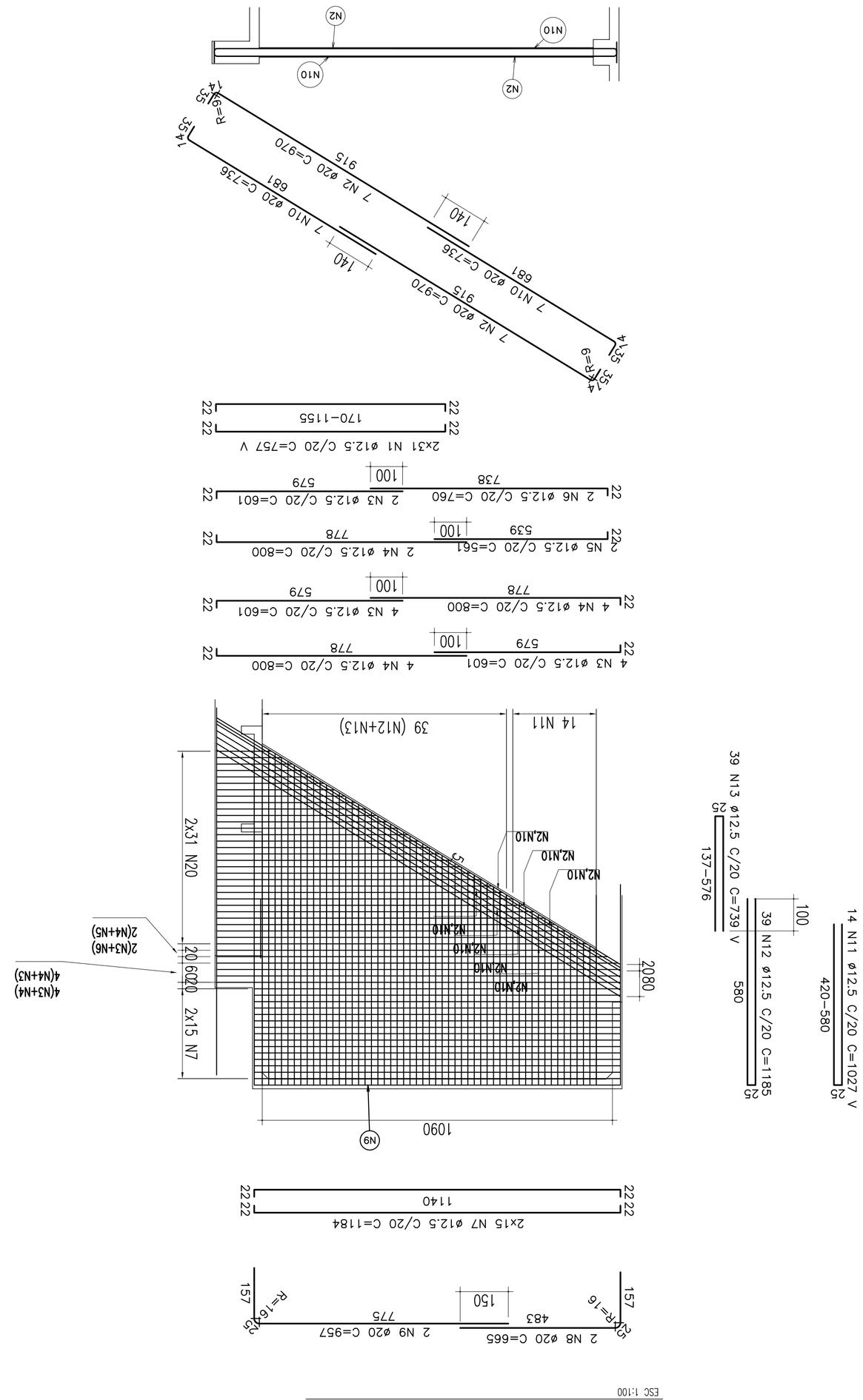

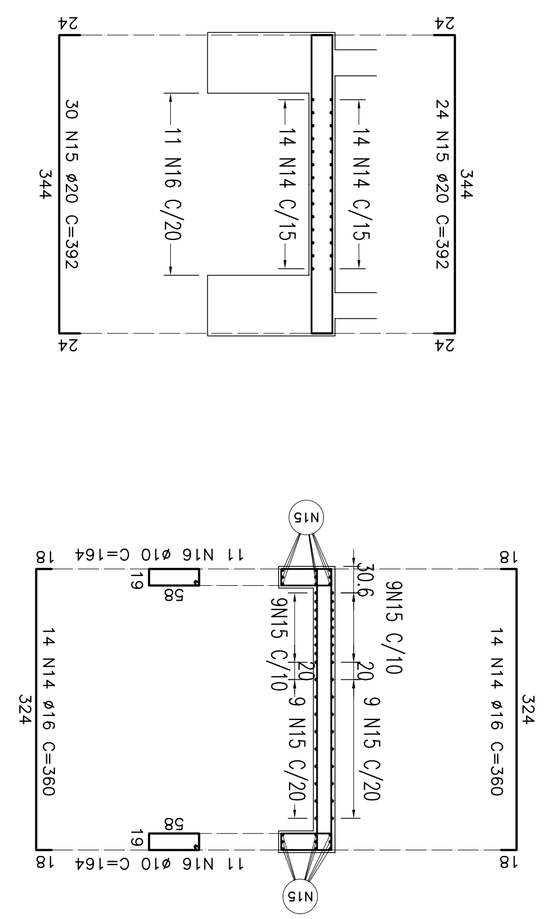

TABELA DE FERROS PARA OS 2 ENCONTROS

Tipo	Pos.	Bit. (mm)	Quant.	COMP. (cm) C.Unt.	C.Tot.
ARMAÇÃO DAS PAREDES LONGITUDINAIS (4x)					
CA-50A	1	12.5	62	VAR	18772.36
CA-50A	2	12.5	14	970	3432.20
CA-50A	3	12.5	10	601	2404.40
CA-50A	4	12.5	10	800	3200.00
CA-50A	5	12.5	10	561	2244.00
CA-50A	6	12.5	10	760	3040.00
CA-50A	7	12.5	10	561	2244.00
CA-50A	8	12.5	10	800	3200.00
CA-50A	9	12.5	10	957	3828.00
CA-50A	10	12.5	30	1184	14208.00
CA-50A	11	12.5	20	957	7656.00
CA-50A	12	12.5	20	957	5320.00
CA-50A	13	12.5	14	601	4172.16
CA-50A	14	12.5	14	760	5712.16
CA-50A	15	12.5	39	VAR	18486.00
CA-50A	16	12.5	39	VAR	11528.84
PAREDE FRONTAL INFERIOR (2x)					
CA-50A	17	16	28	760	20160
CA-50A	18	20	22	164	7216
CA-50A	19	10	44	592	42256
RESUMO DO AÇO					
CA-50A	10	72.16	45		
CA-50A	12.5	7540.8	7399		
CA-50A	16	201.6	317		
CA-50A	20	1508.48	3730		
PESO TOTAL =			11491		

REVISÕES					
Nº	DISCRIMINAÇÃO	EMITENTE	VERIFICAÇÃO	APROVAÇÃO	DATA
01	REVISÃO GERAL				
02	REVISÃO DO PROJETO EXECUTIVO				

DOCUMENTOS DE REFERÊNCIA		
CÓDIGO	OBJETO	

CONVENÇÕES

ESTA FOLHA É PROPRIEDADE DA CPM COMPANHIA FERROVIÁRIA DO NORDESTE E SEU CONTEÚDO NÃO PODE SER COPIADO OU REVELADO A TERCEIROS, A LIBERAÇÃO OU A APROVAÇÃO DESTE DOCUMENTO não EXIME A CETLAMRTA DE SUA RESPONSABILIDADE SOBRE O MESMO.

Consórcio CONCREMAT up engenharia ltda. ENGENHARIA	NÚMERO DO CONTRATO CPN Nº: 101/0000-A		
PROJ.	NUMBERTO LUIZ PREBIBA CREA: 3266 CPE	SIGLA	
DES.	EUCIDIO RIBEIRO		
VERF.	NUMBERTO LUIZ PREBIBA		
RESP.TÉC.	GILBERTO GONÇALVES / JOSÉ THEODOZIO		

APROVAÇÃO

LINHA:	FERROVIA NOVA TRANSNORDESTINA
TRECHO:	ELISEU MARTINS/PI - TRINDADE/PE
SUBTRECHO:	LOTE 01 - OBRA 01
OBJETO:	PROJETO EXECUTIVO
ESCALA:	/
INDICADA	/
	/
	/

COMPANHIA FERROVIÁRIA DO NORDESTE

ARMAÇÃO DOS ENCONTROS 01 E 02
ARMAÇÃO DAS PAREDES LONGITUDINAIS E FRONTAL INFERIOR

DESENHO Nº: TR-338.006-FE-CAE-11009

REV.: 02

Arquivo: CAE-11009-AEPLI.dwg - Escala de plotagem: 1000/100 - SUPERIOR ISO A1