VIGAS PRINCIPAIS – ARMADURA (6x)

ESC. 1:50

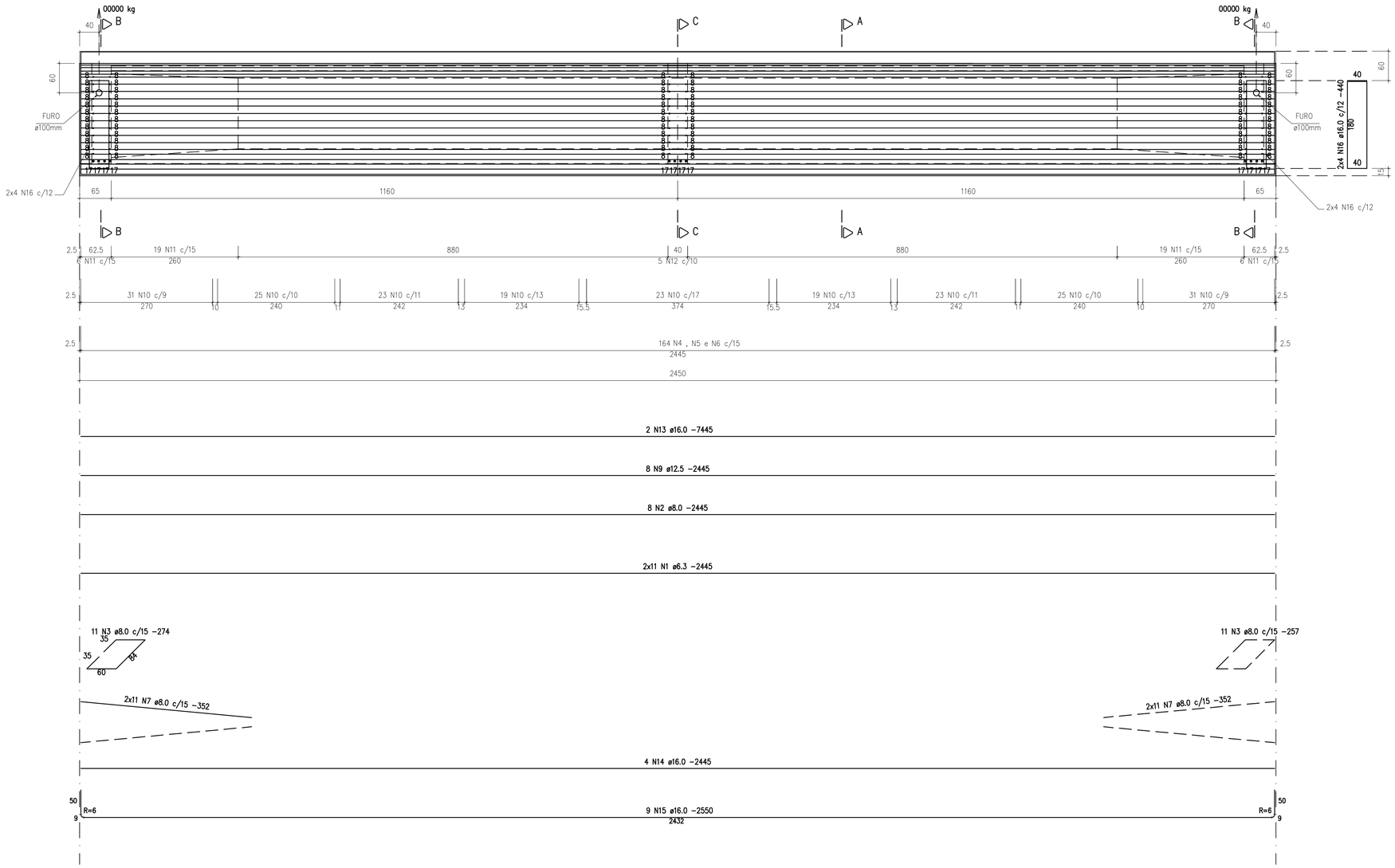

CORTE AA – FORMA

ESC. 1:25

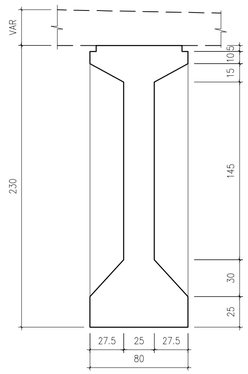

Relação do aço

N	DIAM	Q	UNIT (cm)	C.TOTAL (cm)
1	6.3	22	2445	53790
2	8.0	8	2445	19560
3	8.0	22	274	6028
4	8.0	164	189	30996
5	8.0	18	51	918
6	8.0	9	279	2511
7	8.0	44	352	15488
8	10.0	48	100	48
9	12.5	8	2445	19560
10	12.5	219	549	120231
11	12.5	50	695	34750
12	12.5	5	398	1990
13	16.0	2	7445	14890
14	16.0	4	2445	9780
15	16.0	9	2550	22950
16	16.0	8	440	3520
17	20.0	8	163	1304

Resumo do aço

AÇO	DIAM	C.TOTAL (m)	PESO (kg)
CA50	6.3	538	134
	8.0	755	302
	10.0	48	30
	12.5	1765	1765
	16.0	511	818
	20.0	13	33

PESO TOTAL 1 VIGA	
CA50	3082
PESO TOTAL 2 VIGAS	
CA50	6164

CORTE AA – ARMADURA

ESC. 1:25

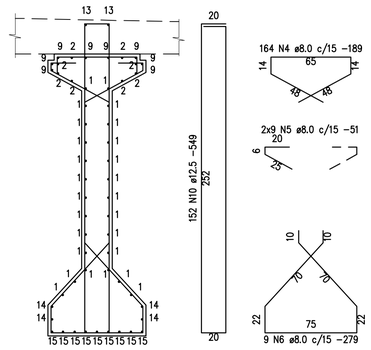

CORTE BB – FORMA

ESC. 1:25

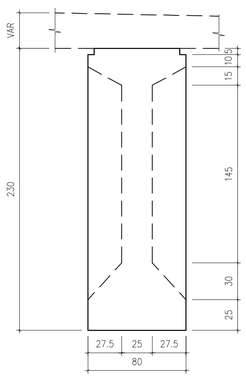

CORTE BB – ARMADURA

ESC. 1:25

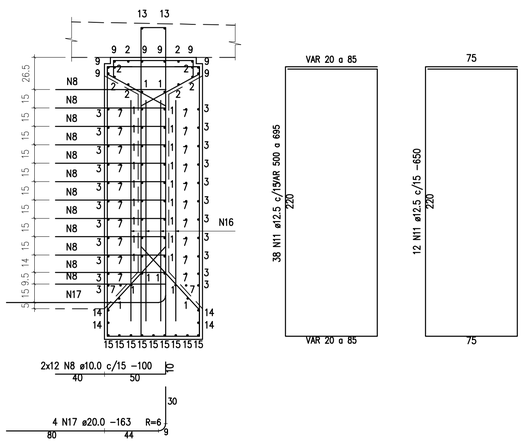

CORTE CC – FORMA

ESC. 1:25

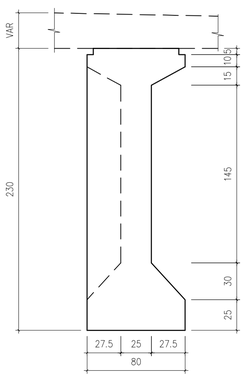

CORTE CC – ARMADURA

ESC. 1:25

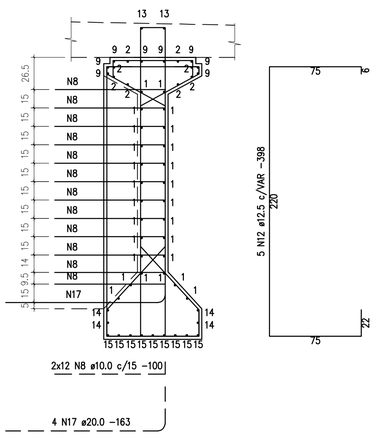

NOTAS:

1) AS UNIDADES DE MEDIDA NÃO INDICADAS ESTÃO EM CENTÍMETROS.
2) USAR CONCRETO fck= 40 MPa
3) COBRIMENTO DA ARMADURA NÃO INDICADO = 2.5 cm.

Revisão	Descrição	Data	Aprov.	Aut.
0	Emissão inicial – Minuta do Projeto Executivo	19/10/06	NK	CM

Aprovação	ECOPLAN CEHAB	Autorização	ECOPLAN CEHAB
Elaboração: Eduardo Michelucci	Verificação: Jorge M. Basler	Revisão: 0	Referência Ecoplan: –

ecoplan ENGENHARIA

S.D.U. COMPANHIA ESTADUAL DE HABITAÇÃO E OBRAS CEHAB

ESCALAS: INDICADA

Ferrovia: Transnordestina
Trecho : Parnamirim – Araripina (112,6 km)
Lote : 3

DATA: OUT/06

PONTE FERROVIÁRIA SOBRE RIACHO FAVELA
ARMADURA FROUXA DAS VIGAS

FOLHA/TOTAL 05–08