ALA (Vista Frontal)

ESCALA 1:20

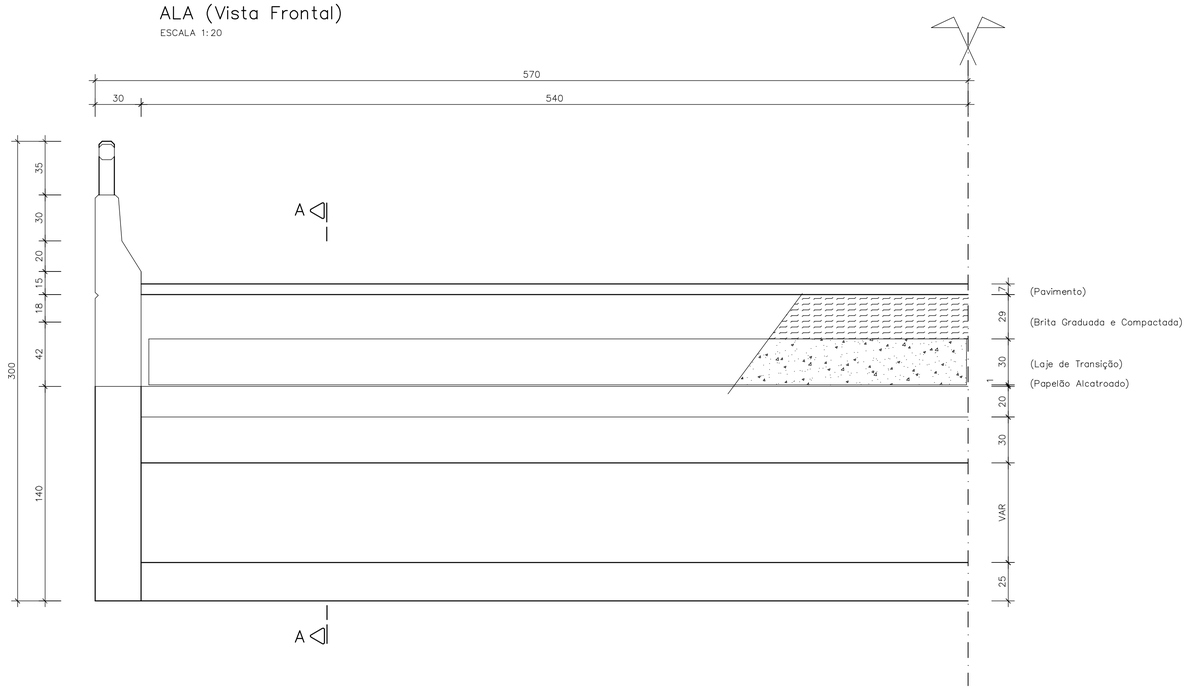

DETALHE DO GUARDA RODAS

ESCALA 1:10

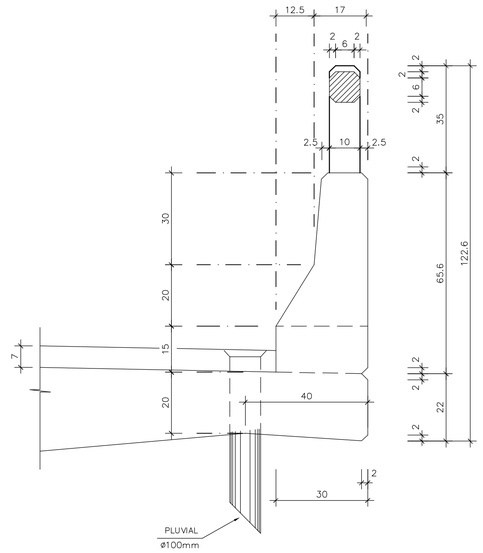

ALA (Corte AA)

ESCALA 1:20

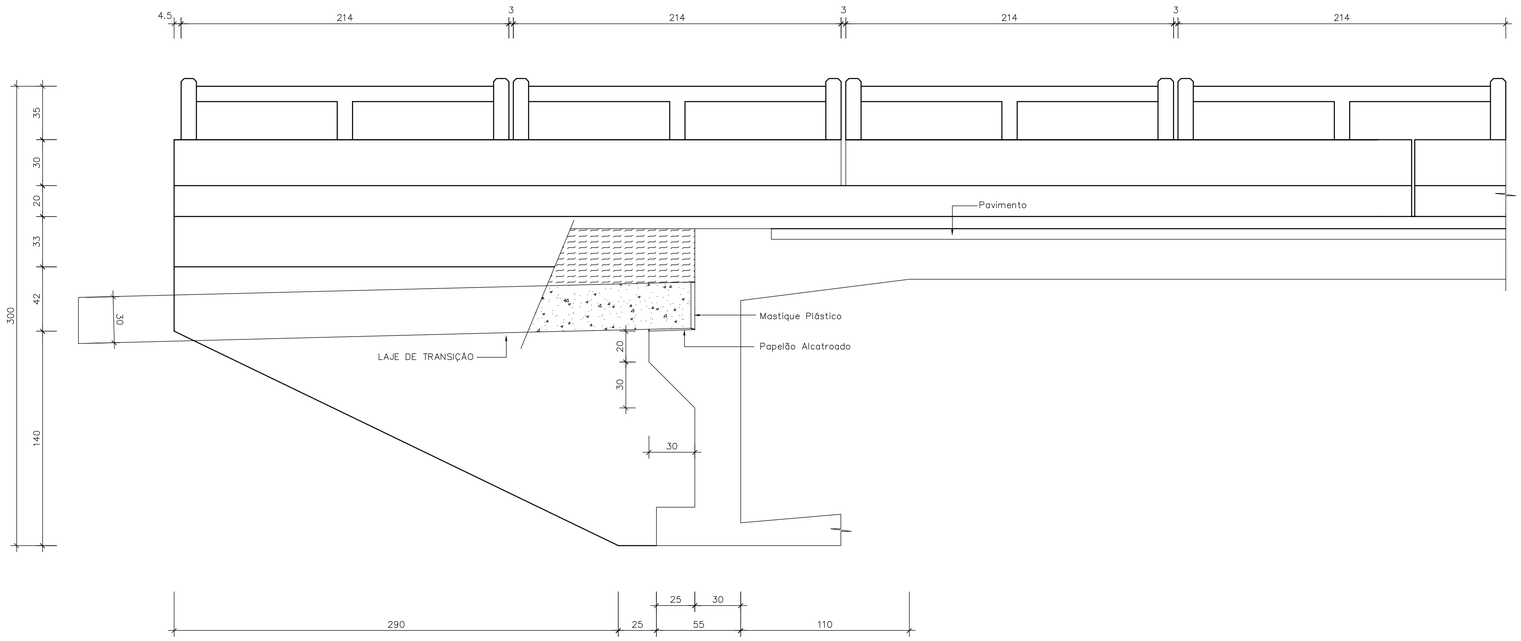

NOTAS:

1) AS UNIDADES DE MEDIDA NÃO INDICADAS ESTÃO EM CENTÍMETROS.

2) USAR CONCRETO fck= 40 MPa NA SUPERESTRUTURA;
E CONCRETO fck = 25 MPa NO RESTANTE DA OBRA.

Revisão	Descrição	Data	Aprov.	Aut.
0	Emissão inicial – Minuta do Projeto Executivo	19/10/06	NK	CM

Aprovação	ECOPLAN CEHAB	Autorização	ECOPLAN CEHAB
Elaboração: Eduardo Michelucci	Verificação: Jorge M. Basler	Revisão 0	Referência Ecoplan: –

ecoplan ENGENHARIA

S.D.U.	COMPANHIA ESTADUAL DE HABITAÇÃO E OBRAS	CEHAB
ESCALAS: INDICADA	Ferrovia: Transnordestina Trecho : Parnamirim – Araripina (112,6 km) Lote : 3	
DATA: OUT/06	PONTE FERROVIÁRIA SOBRE A PE-555 FORMA DAS ALAS E GUARDA-CORPO	FOLHA/TOTAL 02-06