OPÇÕES PARA FIXAÇÃO

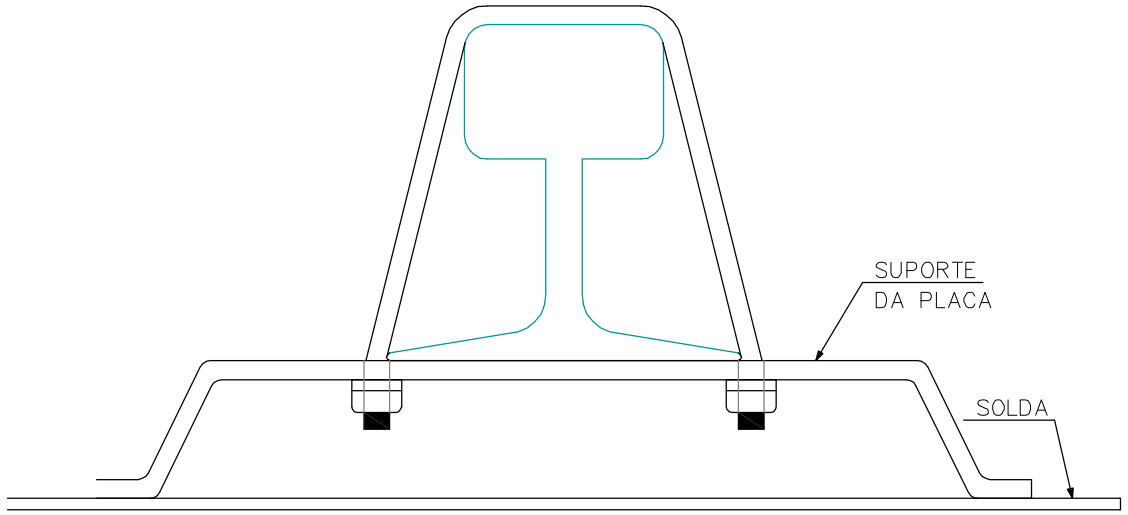

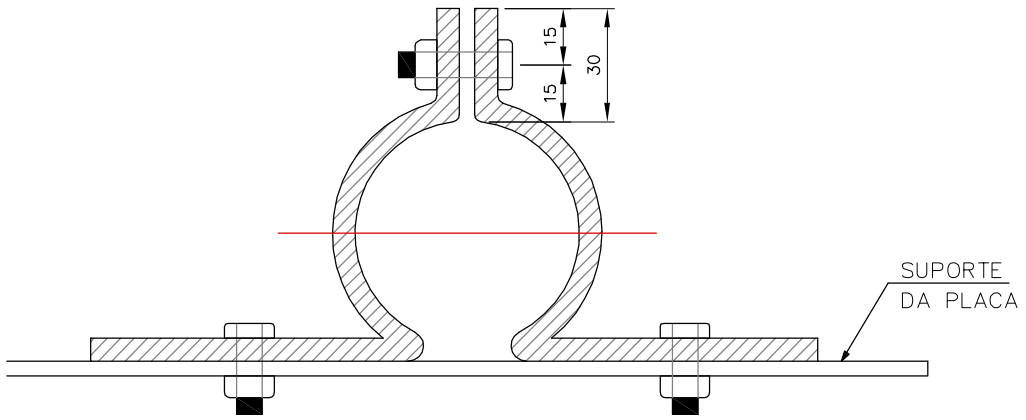

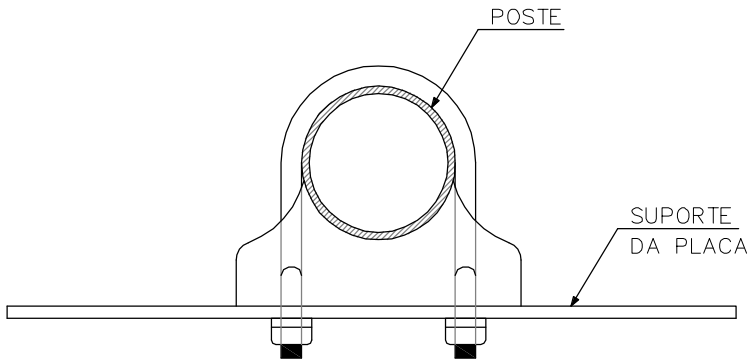

OBS: OS SUPORTES SERÃO CONFECCIONADOS COM O MESMO MATERIAL DAS PLACAS, DEVENDO SER SOLDADAS ÀS MESMAS COMO INDICADO NO DESENHO

MEDIDAS EM mm

0	Emissão inicial		17/05/06	NK	CM
Revisão	Descrição		Data	Aprov.	Aut.
Aprovação	ECOPLAN CEHAB	Autorização	ECOPLAN CEHAB		
Elaboração: Pedro Coutinho	Verificação: Sérvulo N. Klein	Revisão 0	Referência Ecoplan: –		

ecoplan ENGENHARIA

S.D.U.	COMPANHIA ESTADUAL DE HABITAÇÃO E OBRAS	CEHAB
ESCALAS: 1:20	Ferrovia: Transnordestina Trecho : Parnamirim – Araripina (112,6 km) Lote : 3	
DATA: Mai/06	PROJETO DE SINALIZAÇÃO FERROVIÁRIA CARACTERÍSTICAS DOS POSTES E PLACAS – MONTAGEM	FOLHA/TOTAL S–51