CORTE LONGITUDINAL NOS APOIOS – VÃO DE 30,00m

E S C. 1:50

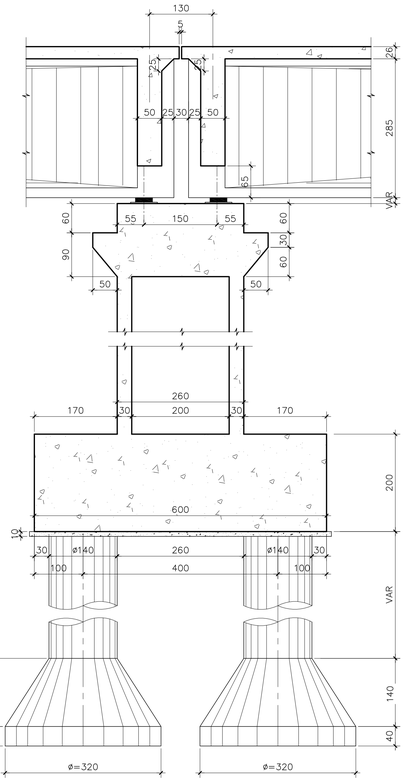

SEÇÃO TRANSVERSAL NOS APOIOS – VÃO DE 30,00m

E S C. 1:50

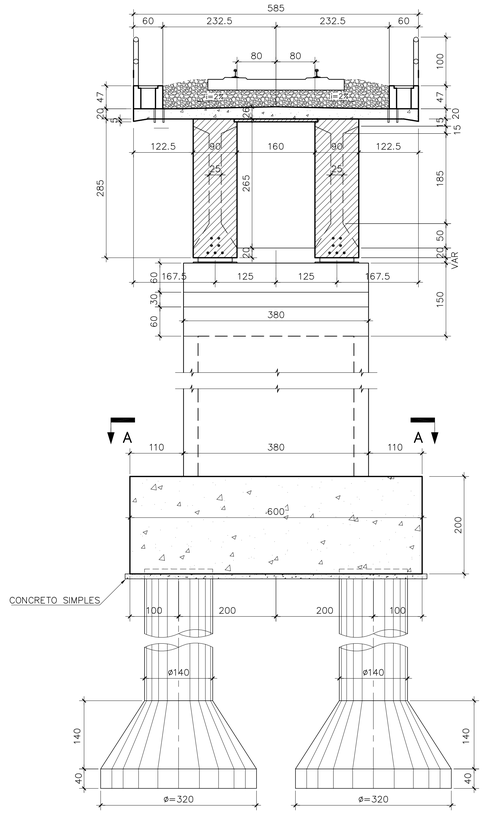

SEÇÃO TRANSVERSAL NO VÃO DE 30,00m

E S C. 1:50

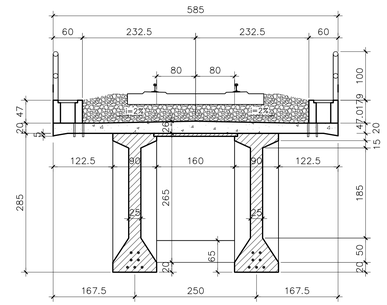

LOCAÇÃO DOS AP. DE APOIO

E S C. 1:50

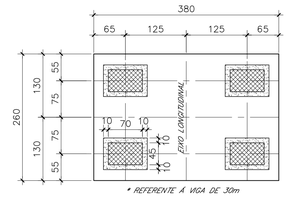

DETALHE DO AP. APOIO EM ELEVAÇÃO

E S C. 1:20

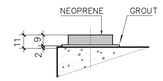

DETALHE DO NEOPRENE

E S C. 1:10

COTAS EM MILÍMETROS

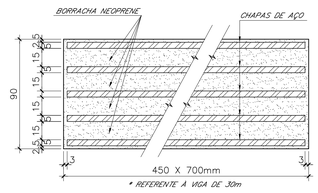

C O R T E A – A

E S C. 1 : 50

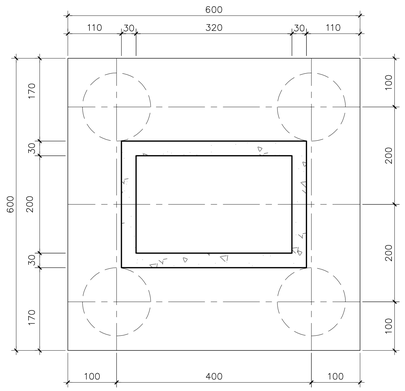

FORMA DAS VIGAS VÃO 30,00m – ELEVAÇÃO

E S C. 1:50

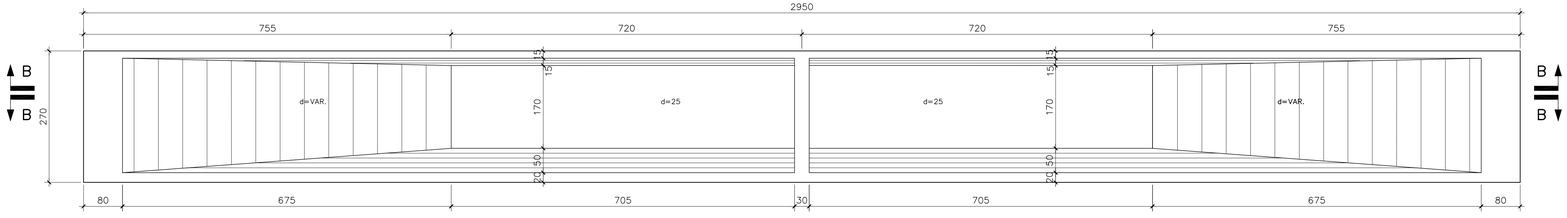

C O R T E A – A

E S C. 1 : 50

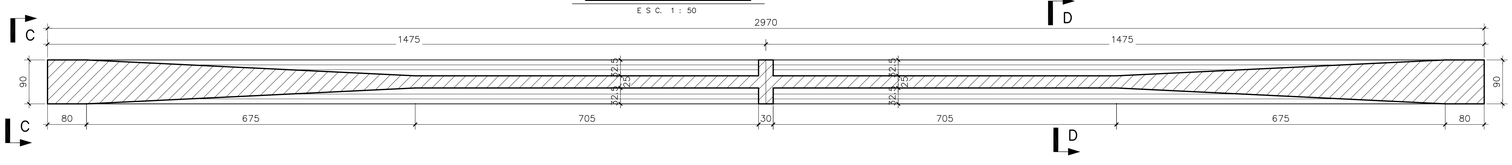

V I S T A C – C

E S C. 1 : 25

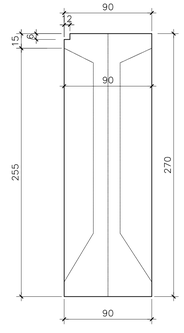

C O R T E D – D

E S C. 1 : 25

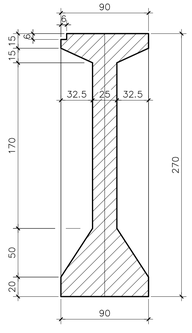

NOTAS :

1_ DIMENSÕES EM CENTÍMETROS EXCETO ONDE INDICADO

2_ CONCRETO ESTRUTURAL E FATOR ÁGUA/CIMENTO:
- _(TUBULÕES) fck= 25 MPa FATOR ÁGUA/CIMENTO ≤ 0,60
- _(BLOCOS) fck= 25 MPa FATOR ÁGUA/CIMENTO ≤ 0,60
- _(PILARES) fck= 25 MPa FATOR ÁGUA/CIMENTO ≤ 0,60
- _(ENCONTROS) fck= 25 MPa FATOR ÁGUA/CIMENTO ≤ 0,60
- _(VIGAS, LAJES E TRANSVERSINAS) fck= 35 MPa FATOR ÁGUA/CIMENTO ≤ 0,45
- _(CONCRETO SIMPLES) fck= 15 MPa FATOR ÁGUA/CIMENTO ≤ 0,60

3_ AÇO DE ARMADURA PASSIVA: CA – 50

4_ AÇO DE ARMADURA ATIVA: CP–190/R

5_ COBRIMENTO DAS ARMAÇÕES : C = 3,0cm (PILARES, TRAVESSAS, VIGAS, LAJES E TRANSVERSINAS)
C = 4,0cm (TUBULÕES, BLOCOS E ENCONTROS)

6_ AS COTAS DE NÍVEL NA SUPERESTRUTURA CORRESPONDEM A ESTRUTURA EM OSSO (TOPO DA LAJE)

7_ TREM–TIPO – TB–360 (NBR–7189)

8_ ARGAMASSA PARA INJEÇÃO TERÁ CONSUMO MÍNIMO DE CIMENTO DE 600 kgf/m3

NOTAS	VALEC
	ARQUIVO TÉCNICO: EM
	☐ LIBERADO PARA EMISSÃO
	☐ LIBERADO COM COMENTÁRIOS
	☐ NÃO LIBERADO
	ASSINATURA: EM
	ESTE DOCUMENTO É DE TOTAL E EXCLUSIVA RESPONSABILIDADE DO PROJETISTA.
	LIBERADO P/ EXECUÇÃO DA OBRA
	ASSINATURA: EM

DESENHOS DE REFERÊNCIA:

REV.	DATA	TIPO	POR	DESCRIÇÃO
1	04/02/10	A	RHGS	Revisão
0	22/11/09	A	RHGS	Emissão Inicial

EMISSÕES

TIPO DE EMISSÃO: (A) PRELIMINAR (B) PARA LIBERAÇÃO (C) PARA CONHECIMENTO (D) PARA COTAÇÃO (E) PARA CONSTRUÇÃO (F) CONFORME COMPRADO (G) CONFORME CONSTRUÍDO (H) CANCELADO ( )

VALEC ENGENHARIA, CONSTRUÇÕES E FERROVIAS S.A.

EF - 334 - FERROVIA DA INTEGRAÇÃO OESTE LESTE
TRECHO: FIGUEIRÓPOLIS (TO) – ILHÉUS (BA)
SUBTRECHO: km 383+000 AO km 807+789,19
SEGMENTO: km 645+700 AO km 807+789,19
LOTE 6F

ste SERMEC SERVIÇOS DE ENGENHARIA LTDA

RESPONSÁVEL		DATA
PROJ.	MURILO ALVES DE SOUZA MATOS (CREA-MG 85.245)	04/02/10
DES.		04/02/10
VER.	RHAIS GRAÇA	04/02/10
APROV. RESP. TÉC.	JORGE MESQUITA (CREA 30.304MG-R.J)	/ /

TÍTULO
PROJETO BÁSICO
ESTRUTURAS DE CONCRETO
VIADUTO FERROVIÁRIO NA ESTACA 804+70 A 804+190
DETALHE DE FORMAS EM GERAL

ESCALA: INDICADA
Nº VALEC: 80–DES–200G–11–0623
Nº PROJ.:
REV.: 1

A1 Along. 1051 x 594

PLOTAGEM COR	TLA	ESP.
1	7	0,10
2	7	0,20
3	7	0,30
4	7	0,40
5	7	0,50
6	7	0,15
7	7	0,25
8	7	0,10
9	7	0,04
10	7	0,25
11	7	0,10
20	2	0,27
21	7	0,10
32	32	0,20
33	7	0,10
34	34	0,10
35	7	0,10
42	42	0,10
43	7	0,10
44	44	0,10
45	7	0,10
50	50	0,10
51	51	0,20
52	7	0,10
80	80	0,10
81	7	0,10
90	90	0,20
91	7	0,10
100	100	0,30
101	7	0,10
120	120	0,10
121	7	0,10
140	140	0,10
141	7	0,10
150	150	0,10
151	7	0,10
160	160	0,10
161	7	0,10
170	170	0,20
171	7	0,10
250	250	0,20
251	251	0,20
252	252	0,20
253	253	0,20
254	254	0,20
255	255	0,20

ESTE DESENHO É DE PROPRIEDADE DA VALEC ENGENHARIA, CONSTRUÇÕES E FERROVIAS S.A. E NÃO PODE SER COPIADO, REPRODUZIDO E NEM SUBMETIDO A TERCEIROS SEM A SUA PRÉVIA AUTORIZAÇÃO POR ESCRITO.