CASA DE MEDIÇÃO DA CONCESSIONÁRIA

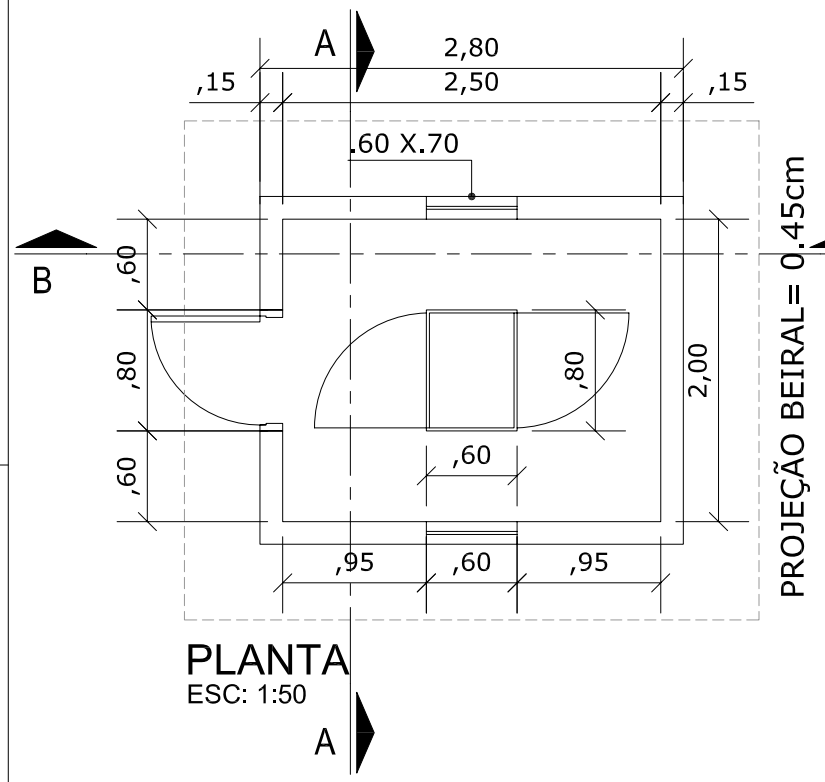

PLANTA
ESC: 1:50

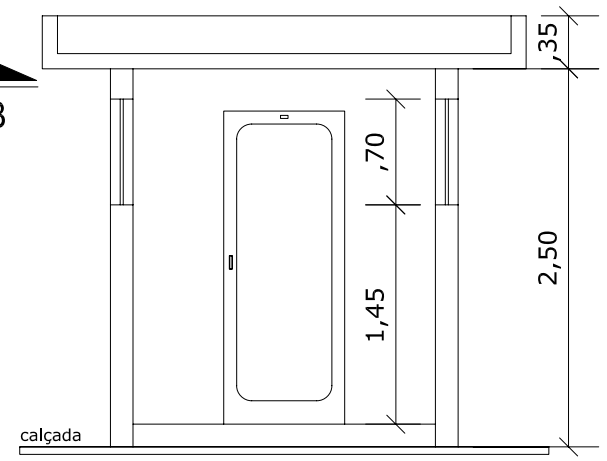

CORTE A
ESC: 1:50

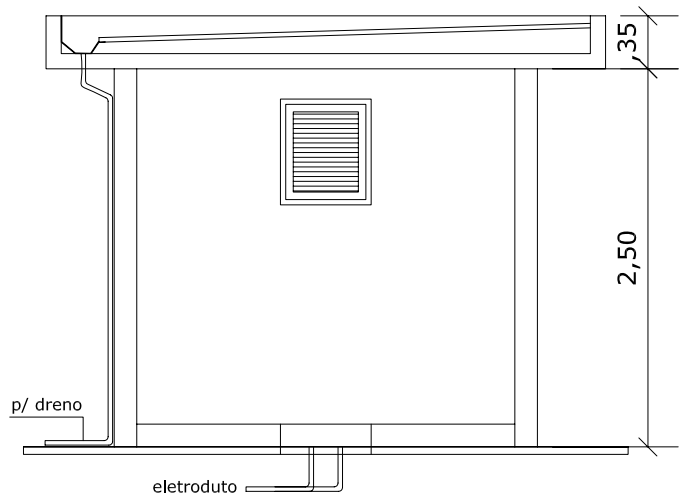

CORTE B
ESC: 1:50

CERCA DE PROTEÇÃO DO TRANSFORMADOR DE 4,16kV

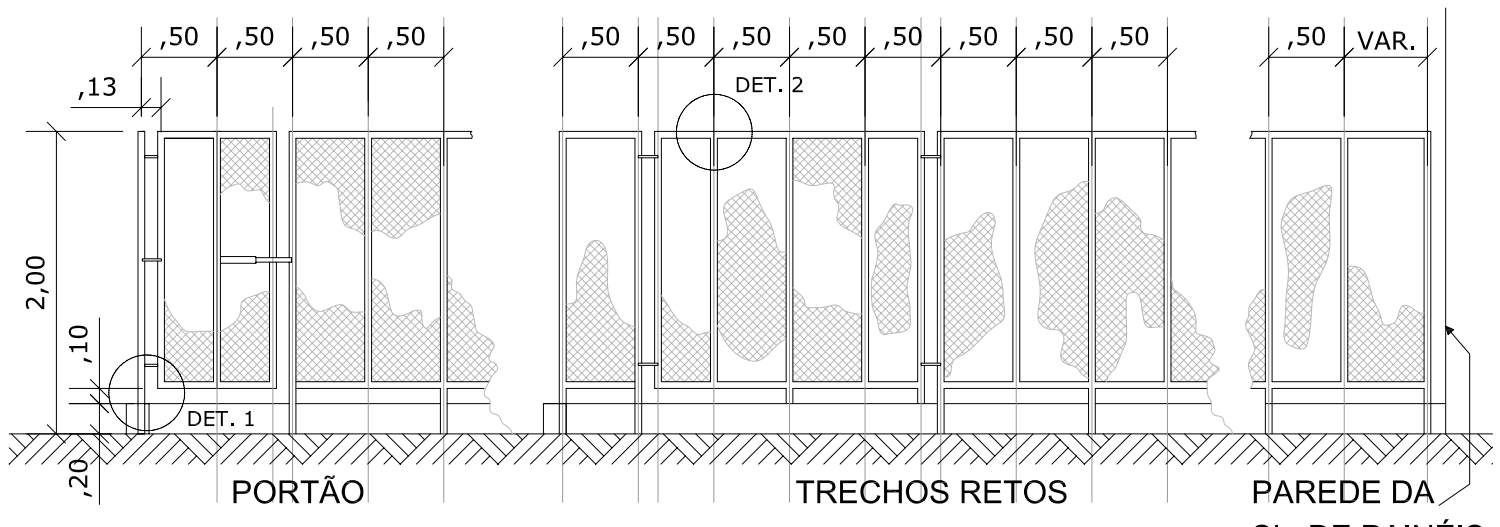

PORTÃO — TRECHOS RETOS — PAREDE DA SL. DE PAINÉIS

ESC: 1:50

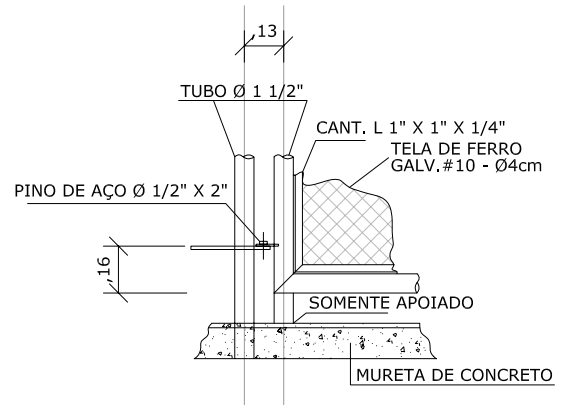

DETALHE 1
ESC: 1:25

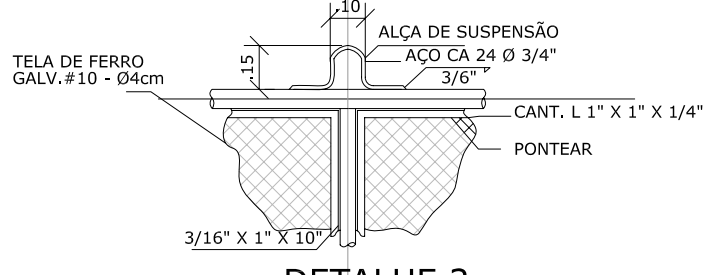

DETALHE 2
ESC: 1:25

	COR	ESP
	07	0,45
	07	0,2
	07	0,1
	07	0,35
	07	0,25
	07	0,20
	07	0,25
	07	0,1
	07	0,1
	10	0.20
	250	0,1
	251	0,1
	252	0,20
	253	0,1
	254	0,1
	255	0,1

mais penas
or esp 0.1

-3 297 mm x 420 mm

DOCUMENTOS DE REFERÊNCIA

DE-4300.77-6361-700-CTM-101
PLANTA GERAL SUBESTAÇÃO
DE-4300.77-6361-700-CTM-102
CORTES SUBESTAÇÃO
FOLHA 01/03 E 03/03

NOTAS GERAIS

1- CERCA DE PROTEÇÃO CONSULTAR N-274 REV.C - SET/2004
2- AS DIMENSÕES DA CERCA DE PROTEÇÃO SERÃO DETALHADAS DURANTE O PROJETO EXECUTIVO.

REV.	DESCRIÇÃO	DATA	EXEC.	VERIF.	APROV.
0	EMISSÃO ORIGINAL	09/09/09	JANISSE	WCS	AFV

AS INFORMAÇÕES DESTE DOCUMENTO SÃO PROPRIEDADE DA PMCC, SENDO PROIBIDA A UTILIZAÇÃO FORA DA SUA FINALIDADE.

ARQUIVO : ACAD / V. 2004 / DE-4300.52-6361-700-CTM-102=0.DWG

CT MAIN Engenheiros

CONTRATO: PMCC/CTMAIN - 06/04/09
RESP. TÉCNICO: ANTONIO A. A. S. CARDOSO
CREA: 400043441-SP REV. INT.: 0#02

pmcc

ENGENHARIA

CLIENTE: PMCC - PROJETO DE TRANSPORTE DE ÁLCOOL

PROGRAMA: SISTEMA DE ESCOAMENTO DUTOVIÁRIO DE ÁLCOOL E DERIVADOS

ÁREA: CENTRO COLETOR DE UBERABA

TÍTULO: CORTES SUBESTAÇÃO - UBERABA
CASA DE MEDIÇÃO E CERCA DE PROTEÇÃO

PROJ.	EXEC.	VERIF.	APROV.
CT-MAIN	JANISSE	WCS	AFV
ESCALA: INDICADA			FOLHA: 02 de 03
DATA: 09/09/2009	Nº DE-4300.52-6361-700-CTM-102		