CASA DE MEDIÇÃO DA CONCESSIONÁRIA

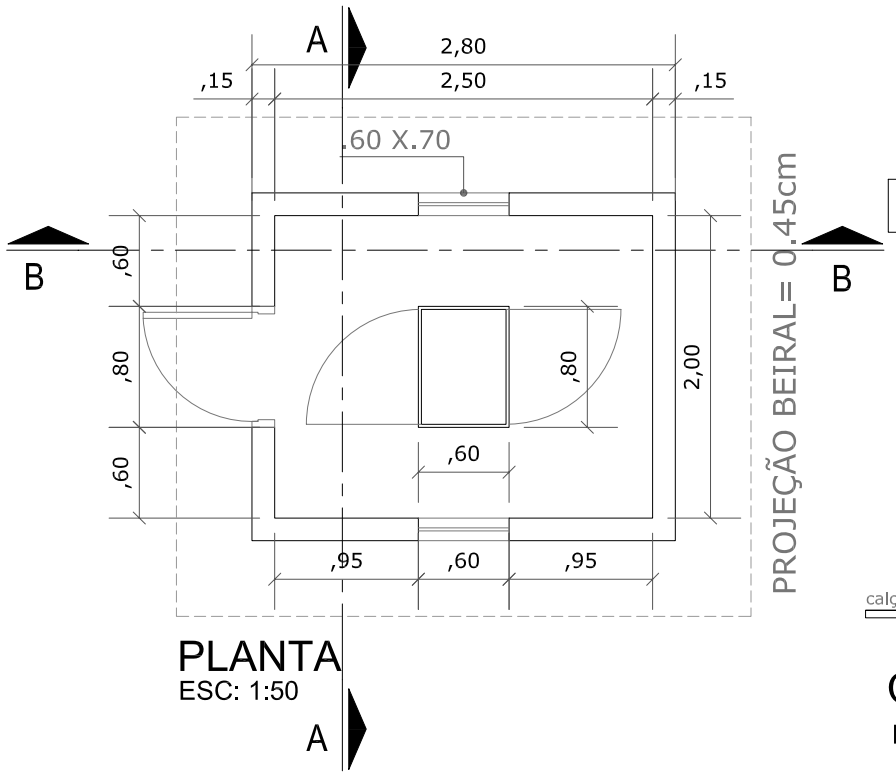

PLANTA
ESC: 1:50

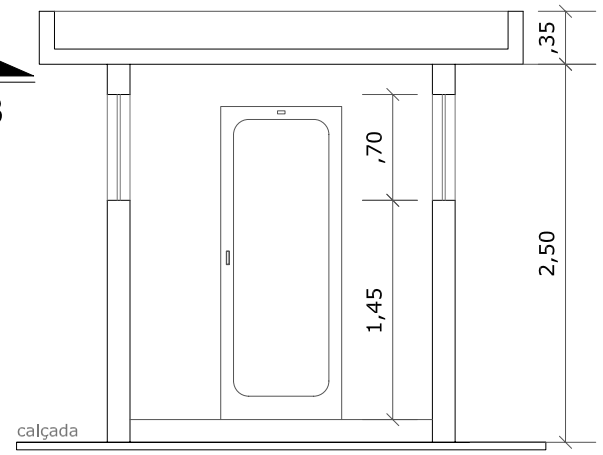

CORTE A
ESC: 1:50

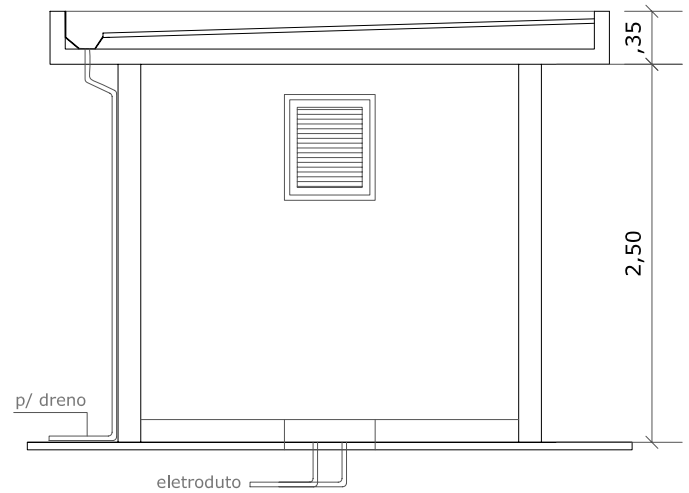

CORTE B
ESC: 1:50

CERCA DE PROTEÇÃO DO TRANSFORMADOR DE 4,16kV

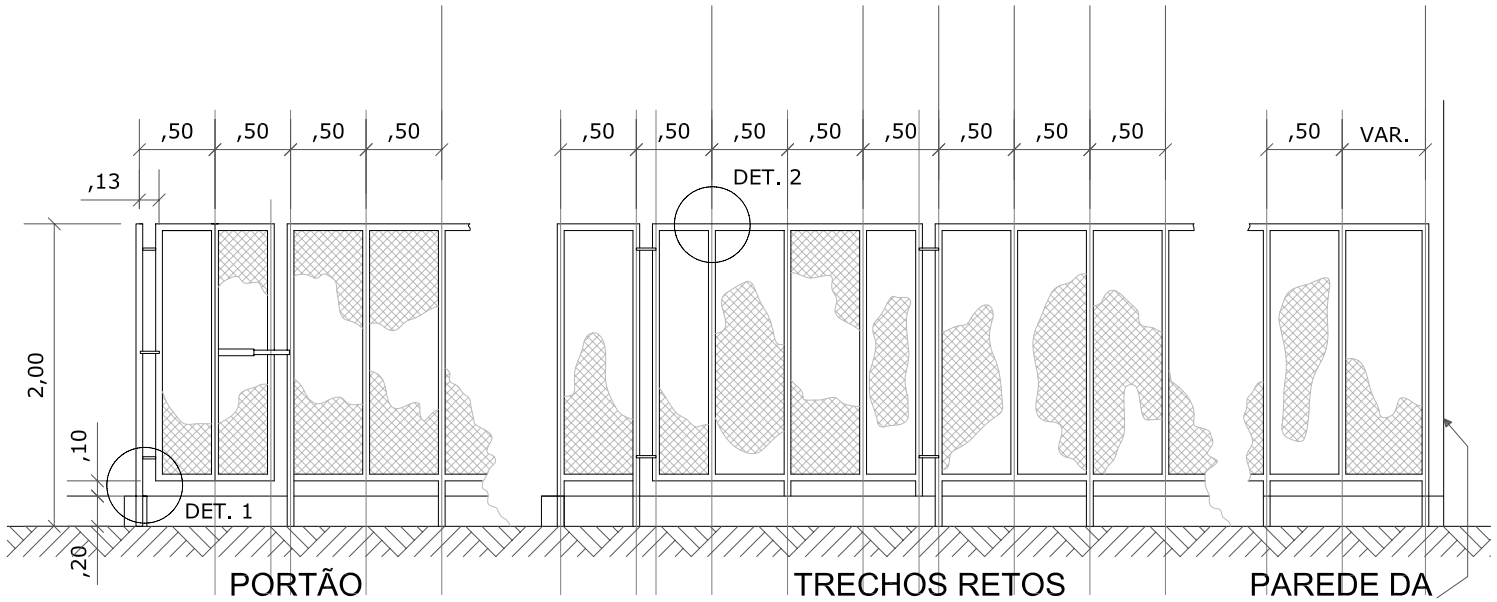

PORTÃO

TRECHOS RETOS

PAREDE DA SL. DE PAINÉIS

ESC: 1:50

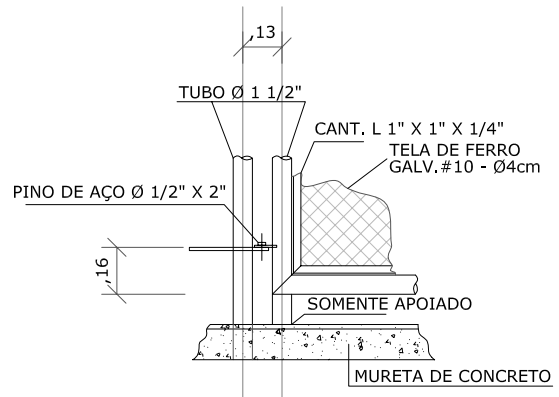

DETALHE 1
ESC: 1:25

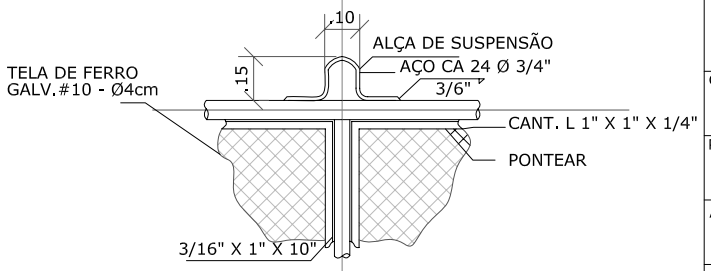

DETALHE 2
ESC: 1:25

DOCUMENTOS DE REFERÊNCIA

DE-4300.52-6361-700-CTM-102
PLANTA GERAL SUBESTAÇÃO
DE-4300.52-6361-700-CTM-103
FOLHA 01/03

NOTAS GERAIS

1- AS DIMENSÕES DA CERCA DE PROTEÇÃO SERÃO DETALHADAS DURANTE O PROJETO EXECUTIVO.

REV.	DESCRIÇÃO	DATA	EXEC.	VERIF.	APROV.
0	EMISSÃO ORIGINAL	28/10/09	JPG	WCS	AFV

AS INFORMAÇÕES DESTE DOCUMENTO SÃO PROPRIEDADE DA PMCC, SENDO PROIBIDA A UTILIZAÇÃO FORA DA SUA FINALIDADE.

ARQUIVO : ACAD / V. 2004 / DE-4300.52-6361-700-CTM-103=0.DWG

CT MAIN Engenheiros

CONTRATO: PMCC/CTMAIN - 06/04/09
RESP. TÉCNICO: ANTONIO A. A. S. CARDOSO
CREA: 400043441-SP
REV. INT.: 0#02

pmcc

ENGENHARIA

CLIENTE: PMCC - PROJETO DE TRANSPORTE DE ÁLCOOL

PROGRAMA: SISTEMA DE ESCOAMENTO DUTOVIÁRIO DE ÁLCOOL E DERIVADOS

ÁREA: CENTRO COLETOR DE RIBEIRÃO PRETO

TÍTULO: CORTES SUBESTAÇÃO - RIBEIRÃO PRETO
CASA DE MEDIÇÃO E CERCA DE PROTEÇÃO

PROJ.	EXEC.	VERIF.	APROV.
CT MAIN	JPG	WCS	AFV
ESCALA: INDICADA			FOLHA: 02 de 03
DATA: 28/10/2009	Nº: DE-4300.52-6361-700-CTM-103		

	COR	ESP
	07	0,45
	07	0,2
	07	0,1
	07	0,35
	07	0,25
	07	0,20
	07	0,25
	07	0,1
	07	0,1
	10	0.20
	250	0,1
	251	0,1
	252	0,20
	253	0,1
	254	0,1
	255	0,1

mais penas
or esp 0.1

-3 297 mm x 420 mm