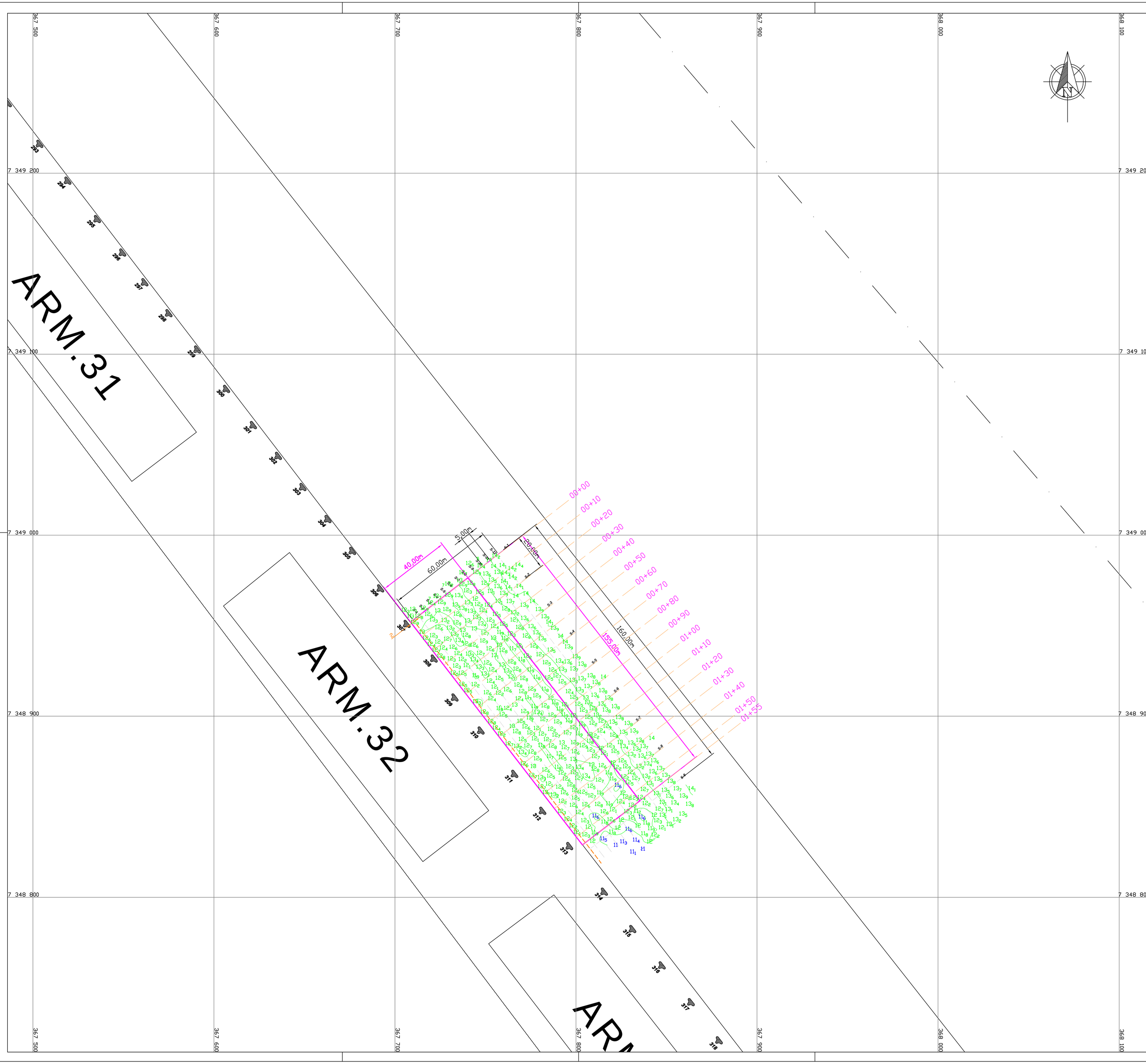

Legenda

- Profundidade até 9,99m
- Profundidade de 10,00m a 10,99m
- Profundidade de 11,00m a 11,69m
- Profundidade acima de 11,70m
- Alinhamento das defensas
- Traçado do cálculo de volume
- Eixo do canal
- Soleiras do canal
- Cabeço de Amarração
- S-XX Seção do Levantamento
- S-XX Seção de Volume (Perfis batimétricos)

LOCALIZAÇÃO GEOGRAFICA DAS PLANTAS NO PORTO DE SANTOS-SP

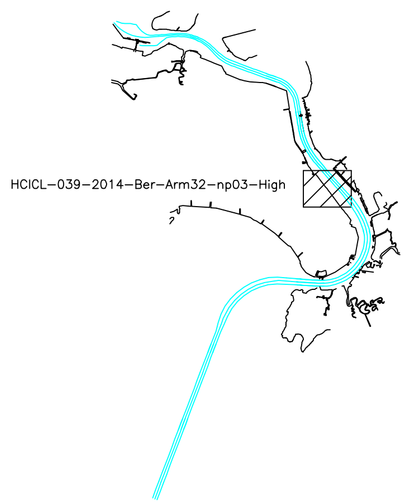

1 - Data do Levantamento Hidrográfico: 15/05/2014
2 - Frequência usada no levantamento: 200 kHz
3 - Distância entre seções: 05 m Paralelas as Defensas do Cais e 20 m Perpendicular
4 - Profundidades em metros reduzidas ao NR da DHN (Carta Nº.1701)
5 - Raio utilizado na geração dos dados "XYZ": 2.5 m
6 - Raio utilizado na geração da planta "XYZ": 4.0 m
7 - Autorização da Marinha do Brasil/CHM N° 069/14
8 - Posicionamento eletrônico por DGPS
9 - Projeção plana, coordenada UTM - Datum de referência: WGS-84
10 - Meridiano Central : 045º W
11 - Os contornos do cais e armazéns e os limites do canal são aproximados e servem apenas como referencial gráfico para localização.

Diagrama

Estacão Maregráfica Capitania dos Portos de São Paulo - F-41-1701-003/04

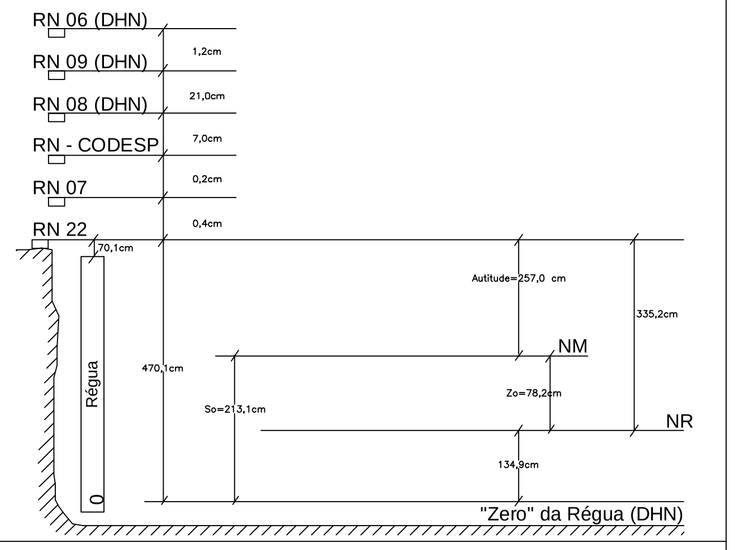

C O D E S P
COMPANHIA DOCAS DO ESTADO DE SÃO PAULO
AUTORIDADE PORTUÁRIA DE SANTOS

ÁREA	UNID.	SUB-UNID.	PLANO	PAC.

TÍTULO DO DESENHO

LEVANTAMENTO HIDROGRÁFICO 2ª MEDIÇÃO
NO BERÇO DO ARMAZÉM 32 - CABEÇOS 307 A 313
PORTO DE SANTOS

ESCALA(S)	FORM.	Nº CONTRATO	Nº ESPEC. CONTRT./OS	ITEM - SUB-ITEM E RST
1:1000	A1	DP/39.2009	-	

FIRMA(S)

HIDROTOP Construções, Importação e Comércio Ltda
Avenida Dona Ana Costa 454 - cj 73 - Santos/SP - CEP 11060-002
Tel (13) 3284-4040 - Fax/Tel (13) 3284-0400 - www.hidrotop.com.br - hidrotop@hidrotop.com.br

BATIMETRIA	GINALDO DOS SANTOS SILVA	15/05/2014
DESENHADO	GINALDO DOS SANTOS SILVA	16/05/2014
VERIFICADO	LAYRSON M. F. ROCHA	16/05/2014
APROVADO	VALTER L. ROCHA	16/05/2014

RESPONSÁVEL TECNICO - NOME E CREA
Gilson Andre Leocadio da Rocha CREA nº 5061872296

ASSINATURA

DATA

RESPONSÁVEL TÉCNICO PERANTE AO CHM - NOME
CMG(RM1-CA) Luiz Frederico de Barros Teixeira - Hidrógrafo

DESENHO Nº
HCICL-039-2014-Ber-Arm32-np03-High

REV.