Legenda

- Profundidade at® 9,99m
- Profundidade de 10,00m a 10,99m
- Profundidade de 11,00m a 11,29m
- Profundidade acima de 11,30m
- Alinhamento das defensas
- Linha de afastamento de 40,00m do cais
- Eixo do canal
- Soleiras do canal
- Cabe-o de Amarra-«o
- S-XX Se-«o do Levantamento
- S-XX Se-«o de Volume (Perfis batim®tricos)

LOCALIZA¢¢O GEOGRAFICA DAS PLANTAS NO PORTO DE SANTOS-SP

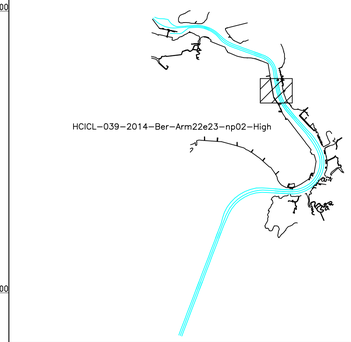


1 - Data do Levantamento Hidrogr§fico: 06/05/2014
2 - Frequ° ncia usada no levantamento: 200 kHz
3 - Dist@ncia entre se- »es: 05m Paralelas ao cais e 20m Perpendiculares
4 - Profundidades em metros reduzidas ao NR da DHN (Carta NÜ1701)
5 - Raio utilizado na gera- «o dos dados "XYZ": 2.5 m
6 - Raio utilizado na gera- «o da planta "XYZ": 4.0 m
7 - Autoriza- «o da Marinha do Brasil/CHM NÁ069/14
8 - Posicionamento eletr¹ nico por DGPS
9 - Proje- «o plana, coordenada UTM - Datum de refer° ncia: WGS-84
10 - Meridiano Central : 045ŮW
11 - Os contornos do cais e armaz@ns e os limites do canal s«o aproximados e servem apenas como referencial gr§fico para localiza- «o.

Diagrama

Estac«o Maregr§fica Capitania dos Portos de S«o Paulo - F-41-1701-003/04

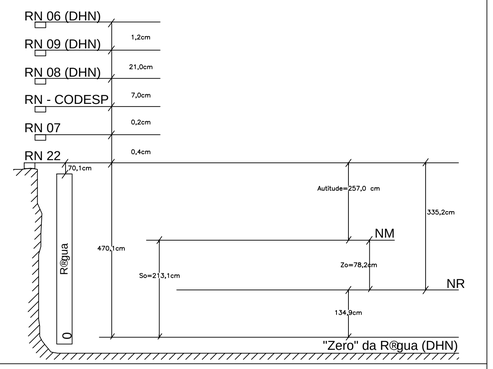


**C O D E S P**
COMPANHIA DOCAS DO ESTADO DE SëO PAULO
AUTORIDADE PORTUĆRIA DE SANTOS

| CREA | UNID. | SUB-UNID. | PLANO | PAC. |
|---|---|---|---|---|
| | | | | |

TÍTULO DO DESENHO

LEVANTAMENTO HIDROGRĆFICO PRIMITIVO
NO BER¢O DOS ARMAZ£NS 22 e 23 - CABE¢OS 213 A 225
PORTO DE SANTOS

| ESCALA(S) | FORM. | NÁCONTRATO | NÁESPEC. CONTRT./OS | ÍTEM - SUB-ÍTEM E RST |
|---|---|---|---|---|
| 1:1000 | A1 | DP/39.2009 | - | |

FIRMA(S)

HIDROTOP Constru- »es, Importa- «o e Com®rcio Ltda
Avenida Dona Ana Costa 464 - cj 73 - Santos/SP - CEP 11060-002
Tel (13) 3284-4040 - Fax/Tel (13) 3284-0400 - www.hidrotop.com.br - hidrotop@hidrotop.com.br

| | | |
|---|---|---|
| BATIMETRIA | GINALDO DOS SANTOS SILVA | 06/05/2014 |
| DESENHADO | GINALDO DOS SANTOS SILVA | 07/05/2014 |
| VERIFICADO | LAYRSON M. F. ROCHA | 07/05/2014 |
| APROVADO | VALTER L. ROCHA | 07/05/2014 |

RESPONSÁVEL TECNICO - NOME E CREA
Gilson Andre Leocadio da Rocha CREA nÚ5061872296

RESPONSÁVEL TECNICO PERANTE AO CHM - NOME
CMG(RM1-CA) Luiz Frederico de Barros Teixeira - Hidr· grafo

ASSINATURA | DATA

DESENHO NA: HCICL-039-2014-Ber-Arm22e23-np02-High | REV.