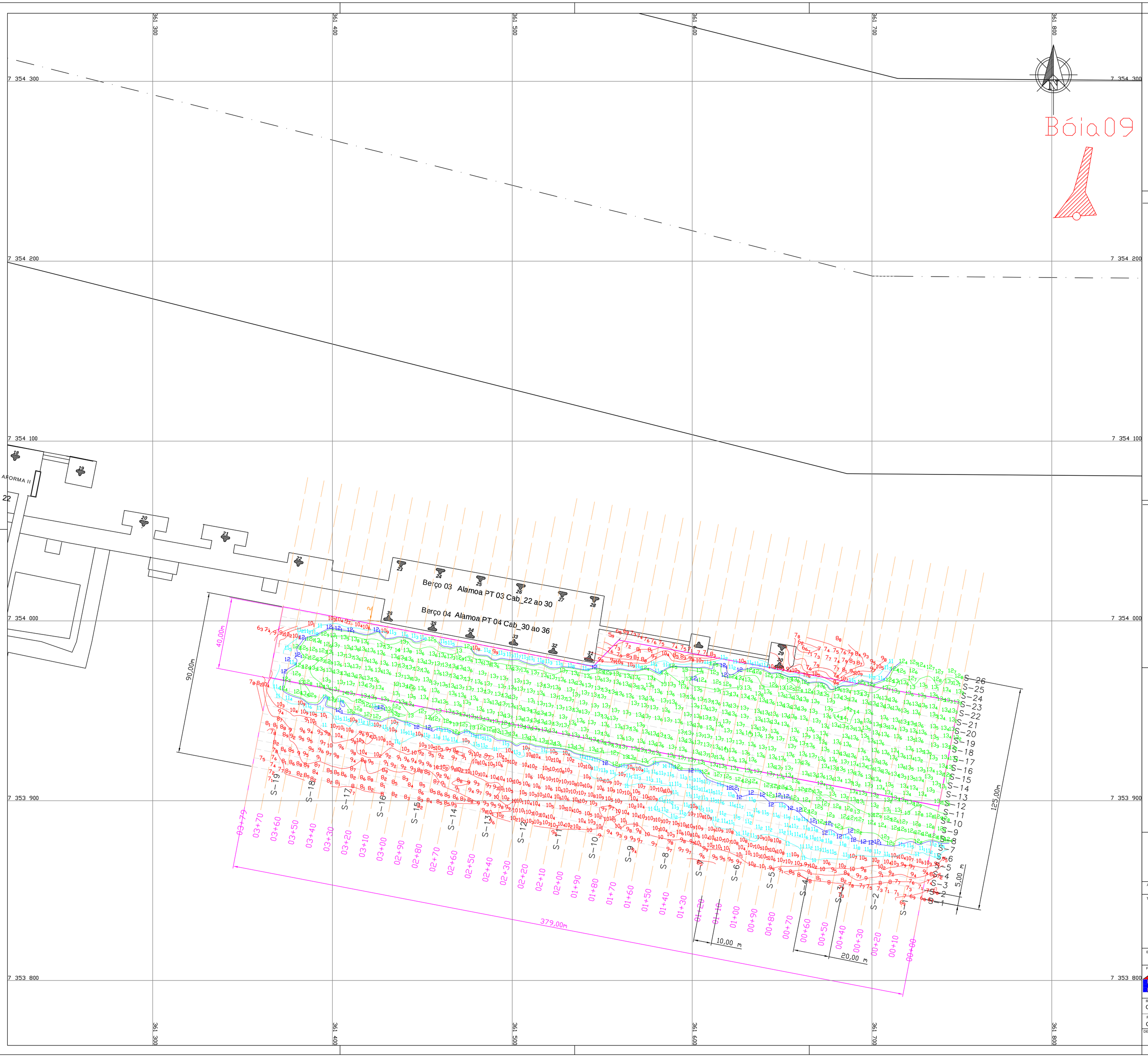

Legenda

- Profundidade até 10,99m
- Profundidade de 11,00m a 11,99m
- Profundidade de 12,00m a 12,19m
- Profundidade acima de 12,20m
- Cabeço de Amarração
- S-XX Seção do Levantamento
- S-XX Seção de Volume (Perfis batimétricos)
- Alinhamento das defensas
- Linha de afastamento de 40,00m do cais
- Eixo do canal
- Soleiras do canal

LOCALIZAÇÃO GEOGRAFICA DAS PLANTAS NO PORTO DE SANTOS-SP

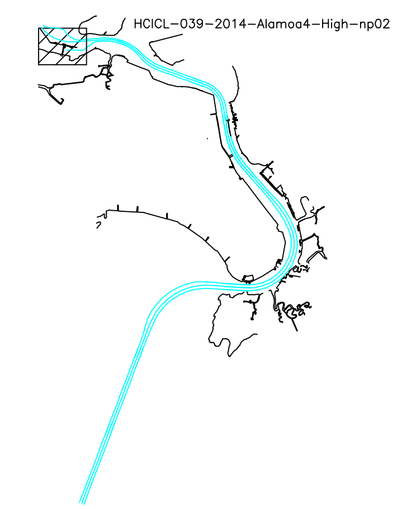

1 - Data do Levantamento Hidrográfrico: 22/04/2014
2 - Frequência usada no levantamento: 200 kHz
3 - Distância entre seções: 05 m Paralelas as Defensas do Cais e 20 m Perpendicular
4 - Profundidades em metros reduzidas ao NR da DHN (Carta Nº.1701)
5 - Raio utilizado na geração dos dados "XYZ": 2.5 m
6 - Raio utilizado na geração da planta "XYZ": 4.0 m
7 - Autorização da Marinha do Brasil/CHM N° 069/14
8 - Posicionamento eletrônico por DGPS
9 - Projeção plana, coordenada UTM - Datum de referência: WGS-84
10 - Meridiano Central : 045º W
11 - Os contornos do cais e armazéns e os limites do canal são aproximados e servem apenas como referencial gráfico para localização.

Diagrama Estação Maregráfica Ilha de Barnabé - F-41-1701-002/04

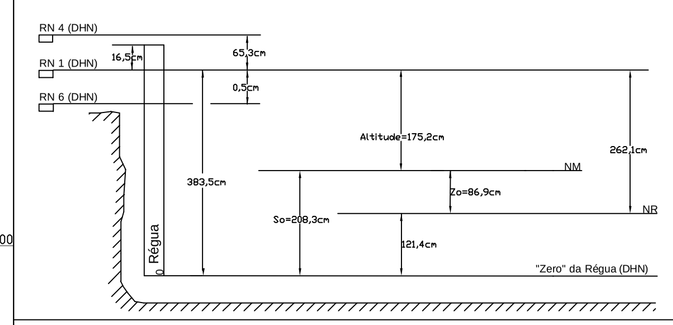

C O D E S P
COMPANHIA DOCAS DO ESTADO DE SÃO PAULO
AUTORIDADE PORTUÁRIA DE SANTOS

ÁREA	UNID.	SUB-UNID.	PLANO	PAC.

TÍTULO DO DESENHO

LEVANTAMENTO HIDROGRÁFICO 1a MEDIÇÃO
BERÇO DE ATRACAÇÃO DA ALAMOA PTO 04
ENTRE OS CABEÇOS 30 E 36
PORTO DE SANTOS

ESCALA(S)	FORM.	N° CONTRATO	N° ESPEC. CONTRT./OS	ITEM - SUB-ITEM E RST
1:1000	A1	DP.39/2009	-	

FIRMA(S)

HIDROTOP Construções, Importação e Comércio Ltda
Avenida Dona Ana Costa 464 - cj 73 - Santos-SP - CEP 11060-002
Tel.: (13) 3284-4040 - Tel./Fax: (13) 3284-0400 - www.hidrotop.com.br - hidrotop@hidrotop.com.br

BATIMETRIA	GINALDO SANTOS SILVA	22/04/2014
DESENHADO	GABRIEL BAJER	22/04/2014
VERIFICADO	VALTER L. ROCHA	23/04/2014
APROVADO	VALTER L. ROCHA	23/04/2014

RESPONSÁVEL TÉCNICO - NOME E CREA
Gilson Andre Leocadio da Rocha CREA nº 5061872296

ASSINATURA

DATA

RESPONSÁVEL TÉCNICO PERANTE AO CHM - NOME
CMG(RM1-CA) Luiz Frederico de Barros Teixeira - Hidrógrafo

DESENHO N° E REVISÃO (FIRMA)

DESENHO N°
HCICL-039-2014-Alamoa4-High-np02

REV.
0